# HELM GT beslag voor schuifdeuren
## (glas en hout)

HELM

Schuifbeslag

# GT-beslag voor schuifdeuren (glas en hout)

De HELM GT-serie voor schuifdeuren biedt optisch aantrekkelijk en hoogwaardig beslag voor veelzijdige toepassingen in woon- en werkomgevingen.

Onlangs werd de HELM GT-L serie flink uitgebreid. Beide beslagen zijn nu ook verkrijgbaar voor glasmontage (zie pagina 16). Voor lichtere schuifdeuren van glas en hout met een vleugelgewicht tot 50 kg werd het beslag HELM GT-L 50 ontwikkeld. Bij zwaardere deuren met een vleugelgewicht tot 150 kg wordt het beslag HELM GT-S 150 ingezet.

Optioneel verkrijgbaar is de GT-serie met een uitvoering met vast deel.

Voor het beslag van schuifdeuren van de HELM GT serie is een ophanging voor houten schuifdeuren verkrijgbaar.

Een bijzondere blikvanger voor het beslag van schuifdeuren HELM GT-S 150 biedt de nieuw ontwikkelde montagerail voor inbouw vlak aansluitend aan het plafond (zie pagina 23).

**HELM GT-L 50,** tot 50 kg vleugelgewicht

**tot 50 kg vleugelgewicht zonder vast deel**
- Glazen schuifdeuren van enkel veiligheidsglas (EVG), glasdiktes van 8 mm en 10 mm
- Houten schuifdeuren met een dikte vanaf 35 mm
- Aluminium roestvaststaal-effect geanodiseerd EV1 geanodiseerd
- Compacte constructie
- Optioneel met softclose systeem
- Wandmontage, plafondmontage en glasmontage
- Eén of twee vleugels
- Cliplijst

**tot 50 kg vleugelgewicht met vast deel**
- Glazen schuifdeuren van enkel veiligheidsglas (EVG), glasdiktes van 8 mm en 10 mm
- Aluminium roestvaststaal-effect geanodiseerd of EV1 geanodiseerd
- Compacte constructie
- Optioneel met softclose systeem
- Plafondmontage
- Eén of twee vleugels
- Cliplijst

**HELM GT-L 80,** tot 80 kg vleugelgewicht

**tot 80 kg vleugelgewicht zonder vast deel**
- Glazen schuifdeuren van enkel veiligheidsglas (EVG), glasdiktes van 8 mm en 10 mm
- Glazen schuifdeuren van gelaagd veiligheidsglas (GVG), glasdiktes van 8,76 mm en 10,76 mm
- Houten schuifdeuren met een dikte vanaf 35 mm
- Aluminium roestvaststaal-effect geanodiseerd of EV1 geanodiseerd
- Compacte constructie
- Optioneel met softclose systeem
- Wandmontage, plafondmontage en glasmontage
- Eén of twee vleugels
- Cliplijst

**tot 80 kg vleugelgewicht met vast deel**
- Glazen schuifdeuren van enkel veiligheidsglas (EVG), glasdiktes van 8 mm en 10 mm
- Glazen schuifdeuren van gelaagd veiligheidsglas (GVG), glasdiktes van 8,76 mm en 10,76 mm
- Aluminium roestvaststaal-effect geanodiseerd of EV1 geanodiseerd
- Compacte constructie
- Optioneel met softclose systeem
- Plafondmontage
- Eén of twee vleugels
- Cliplijst

## **HELM GT-S 150,** tot 150 kg vleugelgewicht

**tot 150 kg vleugelgewicht zonder vast deel**

- Glazen schuifdeuren van enkel veiligheidsglas (EVG), glasdiktes van 8 mm, 10 mm en 12 mm
- Glazen schuifdeuren van gelaagd veiligheidsglas (GVG), glasdiktes van 8,76 mm, 10,76 mm en 12,76 mm
- Houten schuifdeuren met een dikte vanaf 35 mm
- Aluminium roestvaststaal-effect geanodiseerd of EV1 geanodiseerd
- Compacte constructie
- Een- of tweevleugelig, optioneel synchroon
- Optioneel met softclose systeem
- Wandmontage en plafondmontage
- Montage vlak aansluitend aan het plafond mogelijk

**tot 150 kg vleugelgewicht met vast deel**

- Glazen schuifdeuren van enkel veiligheidsglas (EVG), glasdiktes van 8 mm, 10 mm en 12 mm
- Glazen schuifdeuren van gelaagd veiligheidsglas (GVG), glasdiktes van 8,76 mm, 10,76 mm en 12,76 mm
- Aluminium roestvaststaal-effect geanodiseerd of EV1 geanodiseerd
- Compacte constructie
- Een- of tweevleugelig, optioneel synchroon
- Optioneel met softclose systeem
- Plafondmontage
- Montage vlak aansluitend aan het plafond mogelijk

## HELM GT beslag voor houten schuifdeuren

**HELM GT-L 50 tot 50 kg vleugelgewicht**

- Aluminium roestvaststaal-effect geanodiseerd of EV1 geanodiseerd
- Houten schuifdeuren met een dikte vanaf 35 mm
- Compacte constructie
- Eén of twee vleugels
- Optioneel met softclose systeem
- Wandmontage en plafondmontage
- Cliplijst

**HELM GT-L 80 tot 80 kg vleugelgewicht**

- Aluminium roestvaststaal-effect geanodiseerd of EV1 geanodiseerd
- Houten schuifdeuren met een dikte vanaf 35 mm
- Compacte constructie
- Eén of twee vleugels
- Optioneel met softclose systeem
- Wandmontage en plafondmontage
- Cliplijst

**HELM GT-S 150 tot 150 kg vleugelgewicht**

- Aluminium roestvaststaal-effect geanodiseerd of EV1 geanodiseerd
- Houten schuifdeuren met een dikte vanaf 35 mm
- Compacte constructie
- Een- of tweevleugelig, optioneel synchroon
- Optioneel met softclose systeem
- Wandmontage, plafondmontage en montage vlak aansluitend aan het plafond

### HELM GT-L 50

**tot 50 kg vleugelgewicht zonder vast deel**

- Glazen schuifdeuren van enkel veiligheidsglas (EVG), glasdiktes van 8 mm en 10 mm
- Aluminium roestvaststaal-effect geanodiseerd of EV1 geanodiseerd
- Compacte constructie
- Optioneel met softclose systeem
- Wandmontage, plafondmontage en glasmontage
- Eén of twee vleugels
- Cliplijst

**Opmerking:**
de verhouding van de hoogte tot de breedte van de deur mag 2,5:1 niet overschrijden!

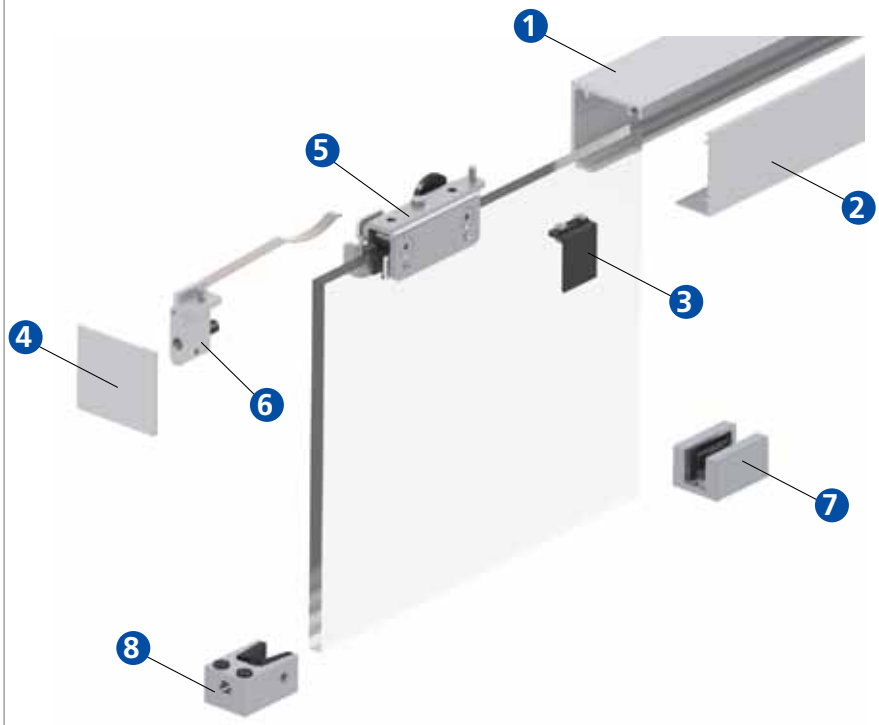


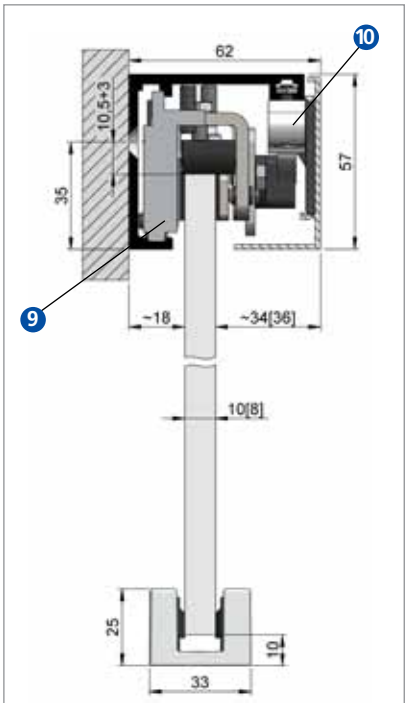


## Losse onderdelen

**HELM GT-L looprail**
(wand- of plafondmontage)

1

**HELM GT-L afdek cliplijst**

2

**HELM GT-L adapter voor cliplijst**

3

**HELM GT-L zij afdekkappen**

4

**HELM GT-L 50 rolapparaat**

5

**HELM GT-L vangstopper**

6

**HELM onderste geleiding**

7

## Toebehoren

**HELM onderste aanslagbuffer glas**

8

**HELM GT-L stopper**
(in combinatie met softclose systeem)

9

**HELM GT-L 50 softclose systeem**

10

### HELM GT-L 50

**tot 50 kg vleugelgewicht met vast deel**

- Glazen schuifdeuren van enkel veiligheidsglas (EVG), glasdiktes van 8 mm en 10 mm
- Aluminium roestvaststaal-effect geanodiseerd of EV1 geanodiseerd
- Compacte constructie
- Optioneel met softclose systeem
- Plafondmontage
- Eén of twee vleugels
- Cliplijst

**Opmerking:**
De verhouding van de hoogte tot de breedte van de deur mag 2,5:1 niet overschrijden!

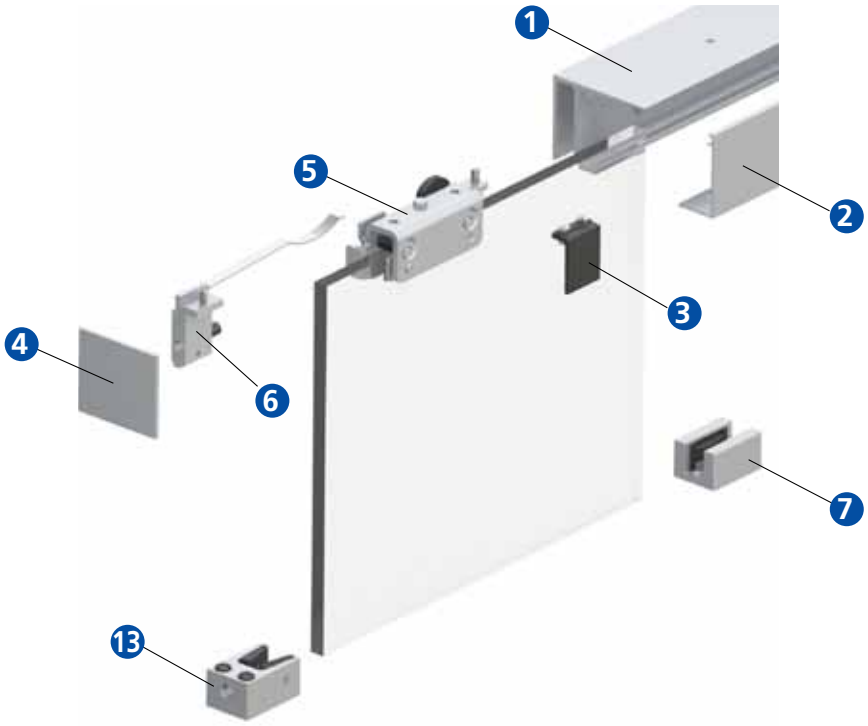


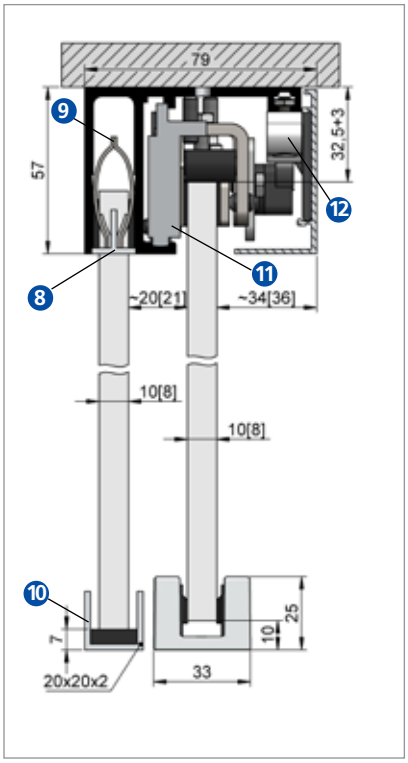


## Losse onderdelen

**HELM GT-L looprail**
(plafondmontage)

1

**HELM GT-L afdek cliplijst**

2

**HELM GT-L adapter voor cliplijst**

3

**HELM GT-L zij afdekkappen**

4

**HELM GT-L rolapparaat**

5

**HELM GT-L vangstopper**

6

**HELM onderste geleiding**

7

**HELM T-lijst / HELM klemmen**
(in combinatie met vast deel)

8

9

## Toebehoren

**HELM U-rail**
(in combinatie met vast deel)

10

**HELM GT-L stopper** (in combinatie met demperset voor dicht trekken)

11

**HELM GT-L 50 softclose systeem**

12

**HELM onderste aanslagbuffer glas**

13

**HELM GT-L 50 voor houten schuifdeuren**

**tot 50 kg vleugelgewicht**

- Aluminium roestvaststaal-effect geanodiseerd of EV1 geanodiseerd
- Houten schuifdeuren met een dikte vanaf 35 mm
- Compacte constructie
- Eén of twee vleugels
- Optioneel met softclose systeem
- Wandmontage en plafondmontage
- Cliplijst

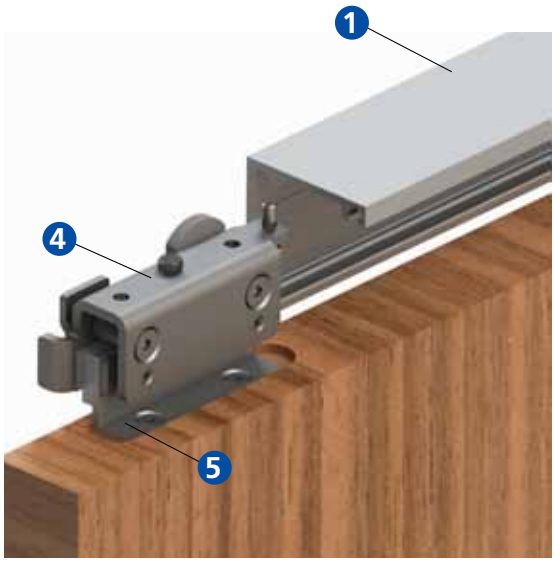


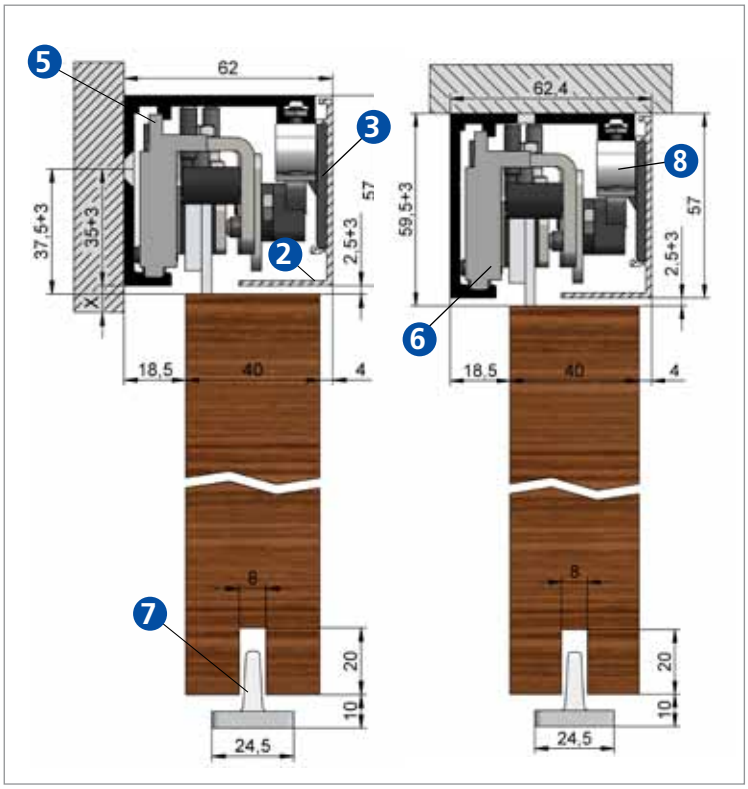


## Losse onderdelen

**HELM GT-L looprail**
(wand- of plafondmontage)

1

**HELM GT-L afdek cliplijst**

2

**HELM GT-L adapter voor cliplijst**

3

**HELM GT-L 50 rolapparaat**

4

**HELM GT-L flens voor hout**

5

**HELM GT-L vangstopper**

6

**HELM 214 onder geleider**

7

## Toebehoren

**HELM GT-L stopper** (in combinatie met softclose)

6

**HELM GT-L 50 softclose systeem**

8

**HELM onderste stopper**

**HELM 216 S onder geleider**
**HELM 240 K U-profiel**

### HELM GT-L 80

**tot 80 kg vleugelgewicht zonder vast deel**

- Glazen schuifdeuren van enkel veiligheidsglas (EVG), glasdiktes van 8 mm en 10 mm
- Glazen schuifdeuren van gelaagd veiligheidsglas (GVG), glasdiktes van 8,76 mm en 10,76 mm
- Houten schuifdeuren met een dikte vanaf 35 mm
- Aluminium roestvaststaal-effect geanodiseerd of EV1 geanodiseerd
- Compacte constructie
- Optioneel met softclose systeem
- Wandmontage, plafondmontage en glasmontage
- Eén of twee vleugels
- Cliplijst

**Opmerking:**
de verhouding van de hoogte tot de breedte van de deur mag 2,5:1 niet overschrijden!

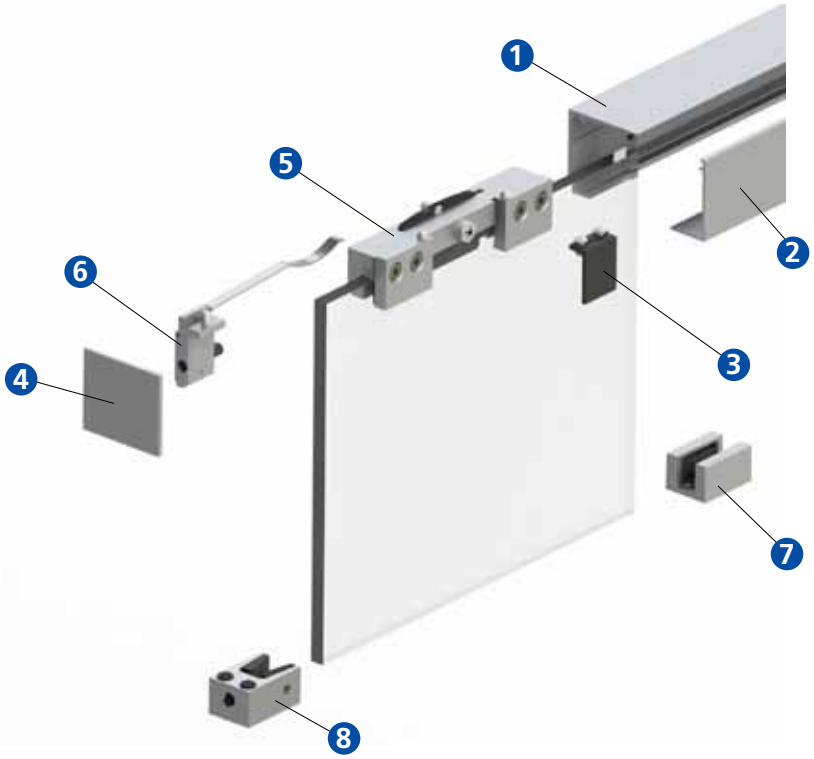


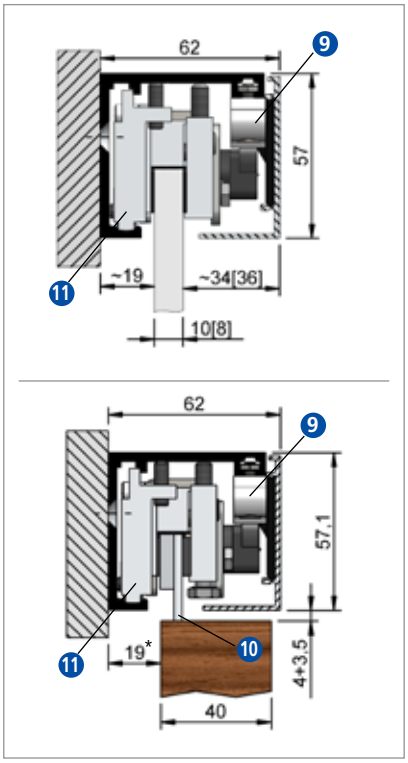


*Afhankelijk van uitfrezing en dikte van de deur

## Losse onderdelen

**HELM GT-L looprail**
(wand- of plafondmontage)

1

**HELM GT-L afdek cliplijst**

2

**HELM GT-L adapter voor cliplijst**

3

**HELM GT-L zij afdekkappen**

4

**HELM GT-L 80 rolapparaat**

5

**HELM GT-L vangstopper**

6

**HELM onderste geleiding**

7

## Toebehoren

**HELM onderste aanslagbuffer glas**

8

**HELM GT-L 80 softclose systeem**

9

**HELM houten flens op hout**

10 Deurdiktes vanaf 35 mm

**HELM GT-L stopper**
(in combinatie met softclose systeem)

11

# HELM GT-L 80
tot 80 kg vleugelgewicht met vast deel, plafondmontage

## HELM GT-L 80

**tot 80 kg vleugelgewicht met vast deel**

- Glazen schuifdeuren van enkel veiligheidsglas (EVG), glasdiktes van 8 mm en 10 mm
- Glazen schuifdeuren van gelaagd veiligheidsglas (GVG), glasdiktes van 8,76 mm en 10,76 mm
- Aluminium roestvaststaal-effect geanodiseerd of EV1 geanodiseerd
- Compacte constructie
- Optioneel met softclose systeem
- Plafondmontage
- Eén of twee vleugels
- Cliplijst

**Opmerking:**
de verhouding van de hoogte tot de breedte van de deur mag 2,5:1 niet overschrijden!

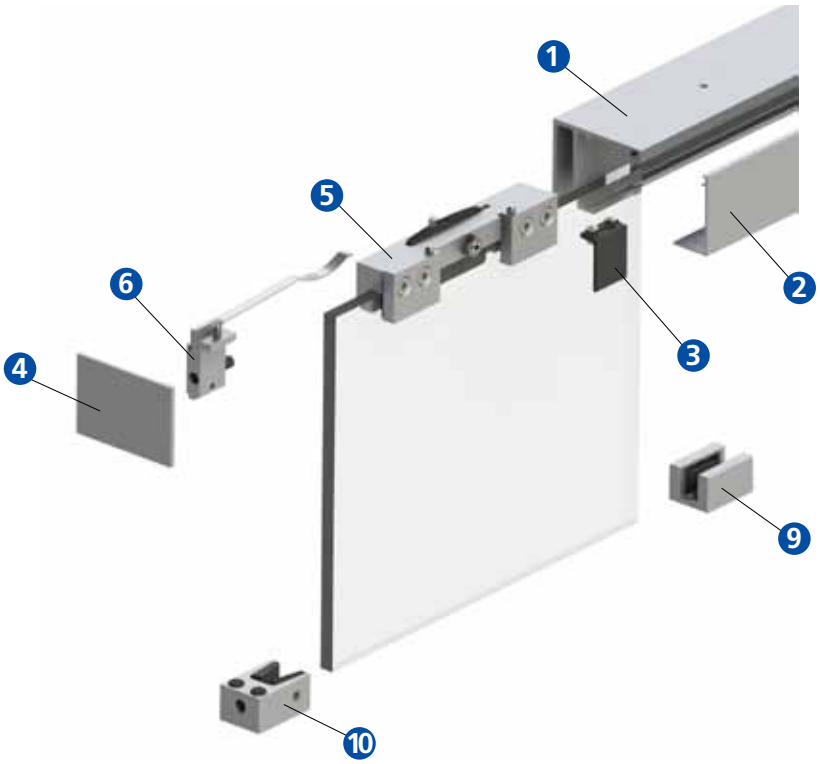


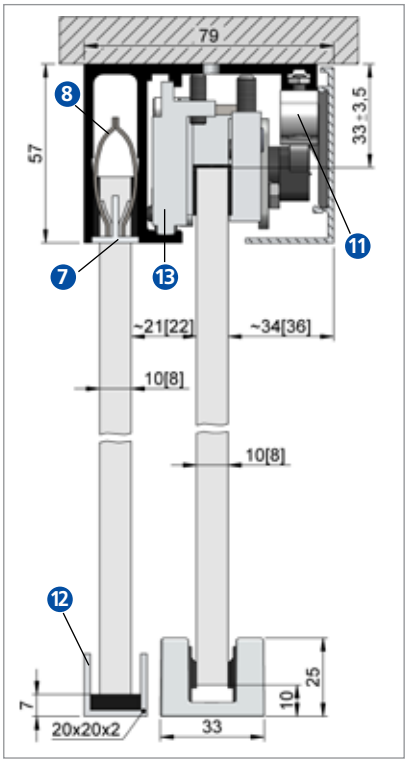


## Afzonderlijke delen

**HELM GT-L looprail** (plafondmontage)

1

**HELM GT-L afdek cliplijst**

2

**HELM GT-L adapter voor cliplijst**

3

**HELM GT-L zij afdekkappen**

4

**HELM GT-L 80 rolapparaat**

5

**HELM GT-L vangstopper**

6

**HELM T-lijst**
**HELM klemmen**
(in combinatie met vast deel)

7 8

**HELM onderste geleiding**

9

## Toebehoren

**HELM onderste aanslagbuffer glas**

10

**HELM GT-L 80 softclose systeem**

11

**HELM U-rail voor vast deel**

12

**HELM GT-L stopper** (in combinatie met softclose)

13

## HELM GT-L 50 en HELM GT-L 80 op volglas wanden

HELM GT-L beslag voor volledig glazen deuren zorgt bij de vormgeving van het interieur voor heel nieuwe dimensies en biedt transparantie en nieuwe perspectieven voor de inrichting.

Innovatieve systeemtechniek, hoogwaardige verwerking en aantrekkelijk design zorgen voor lang plezier van het product.

Natuurlijk geniet u ook bij deze montage-oplossing van het volle comfort van onze aan één of beide zijden aangebrachte softclose systeem voor glazen schuifdeuren.

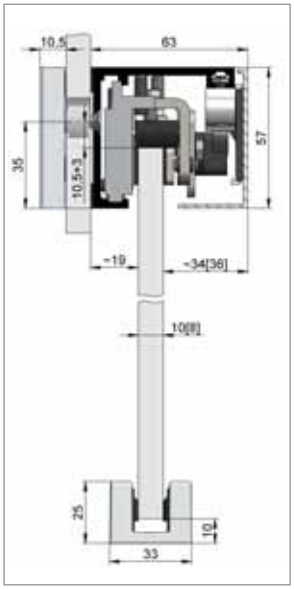


**HELM GT-L 50**
**op volglas wanden,**
met softclose systeem

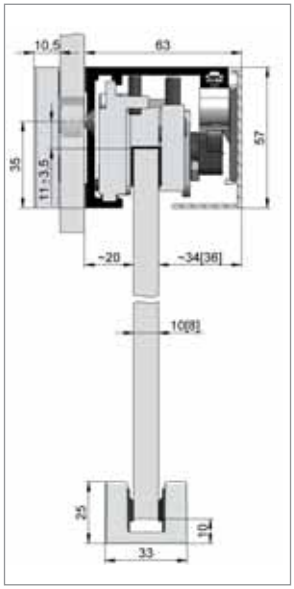


**HELM GT-L 80**
**op volglas wanden,**
met softclose systeem

### Losse onderdelen – op volglas wanden

**HELM GT-L afdek cliklijst**

**HELM GT-L zij afdekkappen**

**HELM GT-L set**
met glas kelminzetstukken

### HELM GT-S 150

**tot 150 kg vleugelgewicht zonder vast deel**

- Glazen schuifdeuren van enkel veiligheidsglas (EVG), glasdiktes van 8 mm, 10 mm en 12 mm
- Glazen schuifdeuren van gelaagd veiligheidsglas (GVG), glasdiktes van 8,76 mm, 10,76 mm en 12,76 mm
- Houten schuifdeuren met een dikte vanaf 35 mm
- Aluminium roestvaststaal-effect geanodiseerd of EV1 geanodiseerd
- Compacte constructie
- Een- of tweevleugelig, optioneel synchroon
- Optioneel met softclose systeem
- Wandmontage, plafondmontage en montage vlak aansluitend aan het plafond

**Opmerking:**
de verhouding van de hoogte tot de breedte van de deur mag 2,5:1 niet overschrijden!

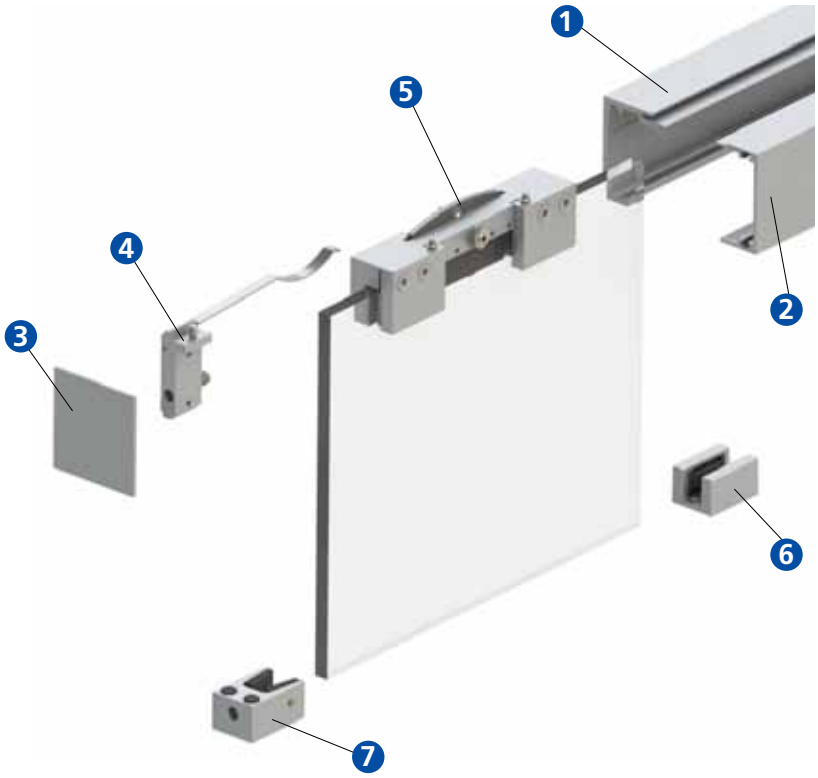


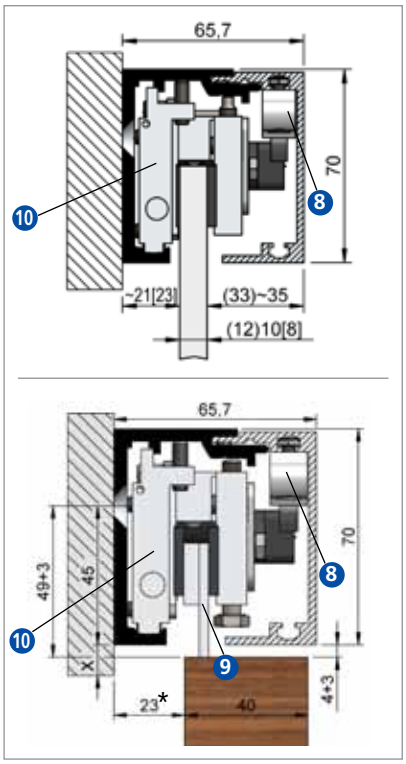


*Afhankelijk van uitfrezing en dikte van de deur

## Losse onderdelen

**HELM GT-S 150 looprail**
(wand- of plafondmontage)

1

**HELM GT-S 150 cliplijst**

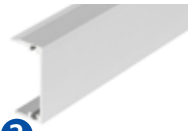

2

**HELM GT-S 150 zij afdekkappen**

3

**HELM GT-S 150 vangstopper**

4

**HELM GT-S 150 rolapparaat**

5

**HELM onderste geleiding**

6

## Toebehoren

**HELM onderste aanslagbuffer glas**

7

**HELM GT-S 150 softclose systeem**

8

**HELM flens op hout**
(deurdiktes vanaf 35 mm)

9

**HELM GT-S 150 stopper**
(in combinatie met softclose systeem)

10

**HELM U-geleiding**
(optioneel voor 12,76 mm GVG)

**HELM synchroom omkeerwiel**

### HELM GT-S 150

**tot 150 kg vleugelgewicht met vast deel**

- Glazen schuifdeuren van enkel veiligheidsglas (EVG), glasdiktes van 8 mm, 10 mm en 12 mm
- Glazen schuifdeuren van gelaagd veiligheidsglas (GVG), glasdiktes van 8,76 mm, 10,76 mm en 12,76 mm
- Aluminium roestvaststaal-effect geanodiseerd of EV1 geanodiseerd
- Compacte constructie
- Een- of tweevleugelig, optioneel synchroon
- Optioneel met softclose systeem
- Plafondmontage
- Montage vlak aansluitend aan het plafond mogelijk

**Opmerking:**
de verhouding van de hoogte tot de breedte van de deur mag 2,5:1 niet overschrijden!

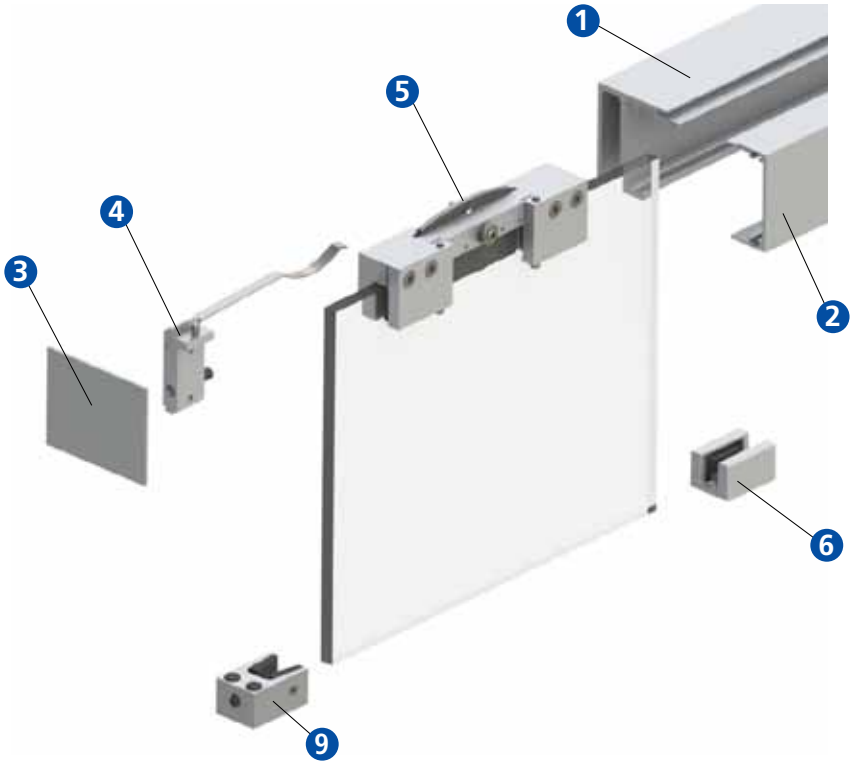


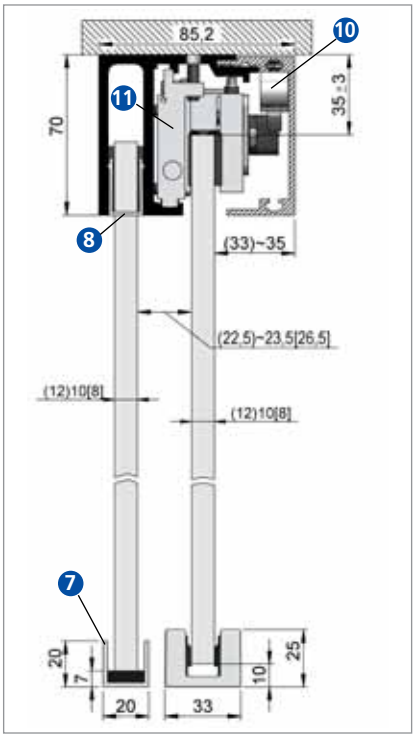


## Afzonderlijke delen

**HELM GT-S 150 looprail**
(plafondmontage)

1

**HELM GT-S 150**
**afdek cliplijsten**

2

**HELM GT-S 150**
**zij afdekkappen**

3

**HELM GT-S 150**
**vangstopper**

4

**HELM GT-S 150**
**rolapparaat**

5

**HELM onderste geleiding**

6

**HELM**
**U-rail voor vast deel**

7

**HELM GT-S 150**
**U- afdeklijst naast vast deel**

8

## Toebehoren

**HELM onderste aanslag-**
**buffer glas**

9

**HELM GT-S 150**
**softclose systeem**

10

**HELM GT-S 150 stopper**
(in combinatie met softclose systeem)

11

**HELM synchroom**
**omkeerwiel**

**HELM U-geleiding**
(voor 12,76 mm GVG)

# HELM GT-S 150
# montage vlak aansluitend aan het plafond

Een bijzonder filigrane constructie en esthetische optiek biedt de GT-S 150 voor de montage vlak aansluitend aan het plafond. Montagerail en looprail zijn onzichtbaar doordat ze zijn verzonken in het plafond. De lijst wordt montagevriendelijk van beneden met clips erop bevestigd.

Dankzij de compacte constructie, de eenvoudige montage en de mogelijkheid om bij te regelen zonder demontage komt de HELM GT-S 150 tegemoet aan alle eisen.

Bij enkel veiligheidsglas wordt de glazen deur alleen met klemkracht van het rolapparaat worden bevestigd, een bewerking van het glas is alleen noodzakelijk bij het gebruik van gelaagd veiligheidsglas.

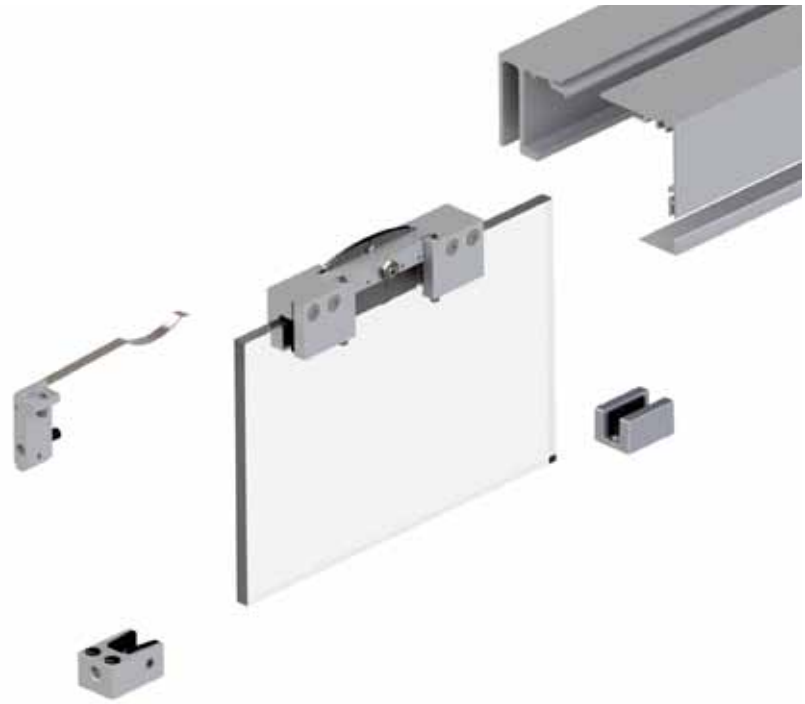

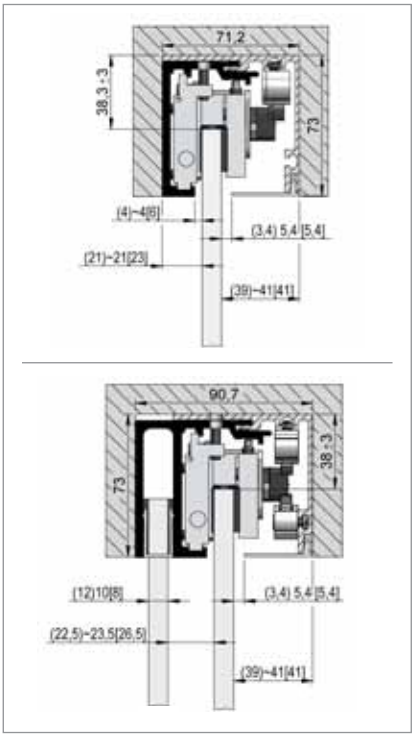

**Losse onderdelen – montage vlak aansluitend aan het plafond**

**HELM GT-S 150**
**clip afdeklijst**



**HELM GT-S 150**
**montagerail**

# HELM GT-L 50 voor glazen schuifdeuren en houten schuifdeuren

voor schuifdeuren van glas en hout tot 50 kg vleugelgewicht

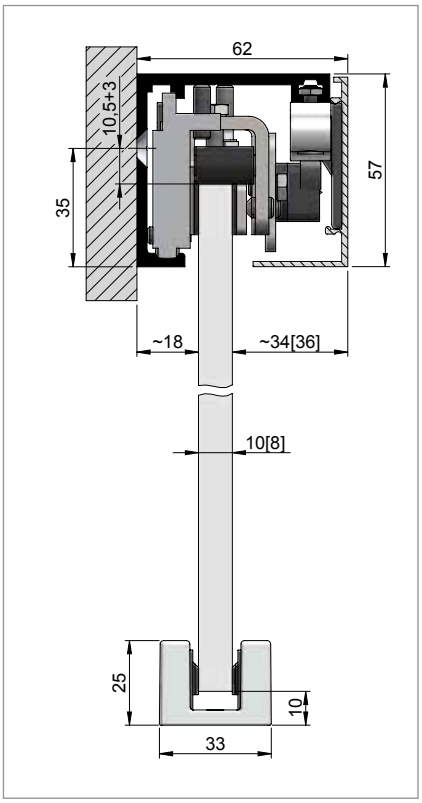


**HELM GT-L 50 – wandmontage,**
met softclose systeem

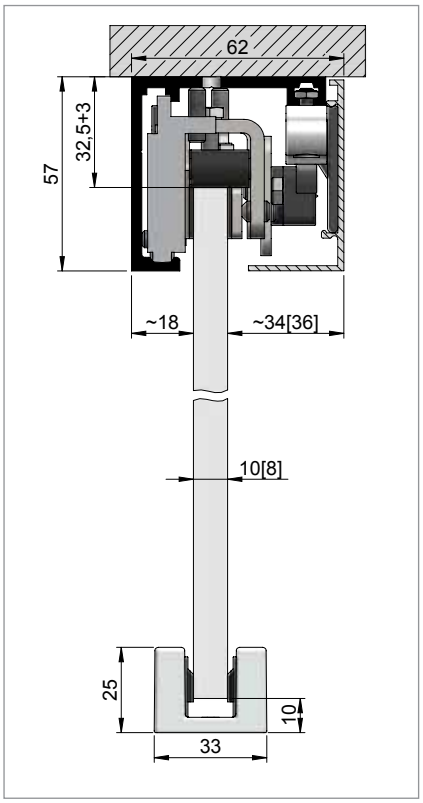


**HELM GT-L 50 – plafondmontage,**
met softclose systeem

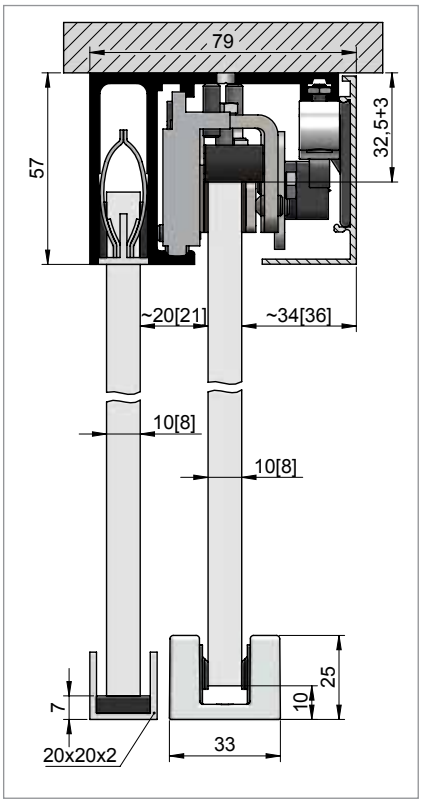


**HELM GT-L 50 – plafondmontage,**
met vast deel en softclose systeem, U-profiel

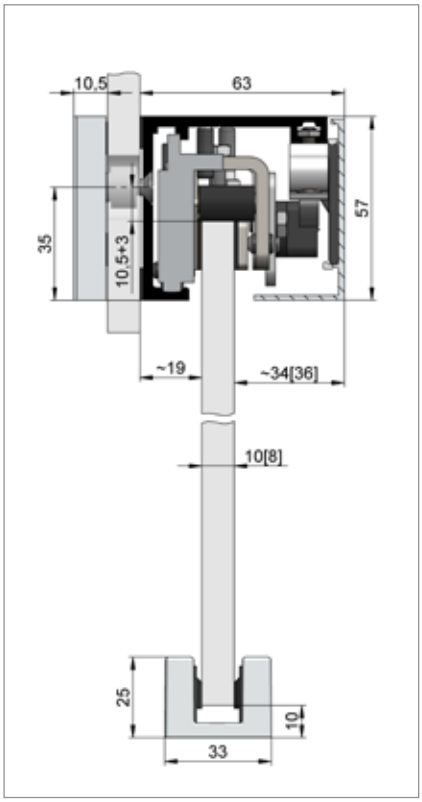


**HELM GT-L 50 – glasmontage,**
met softclose systeem

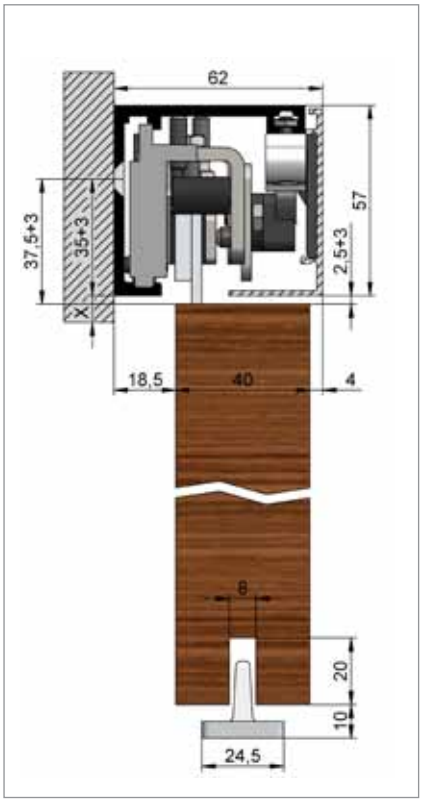


**HELM GT-L 50 – wandmontage hout,**
met softclose systeem

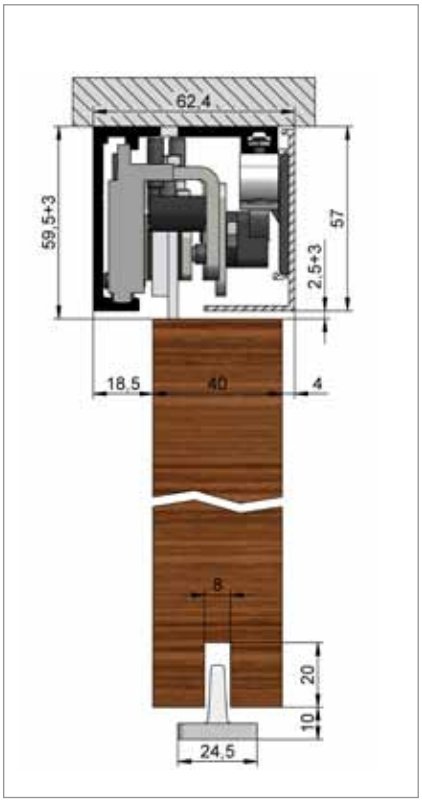


**HELM GT-L 50 – plafondmontage hout,**
met softclose systeem

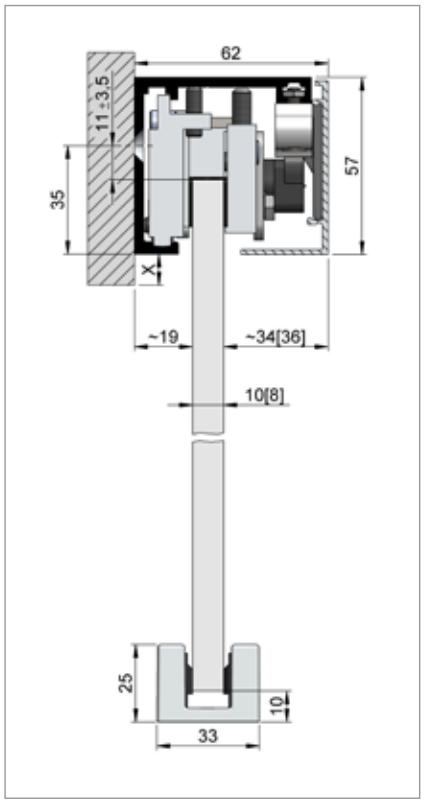


**HELM GT-L 80 – wandmontage,**
met softclose systeem

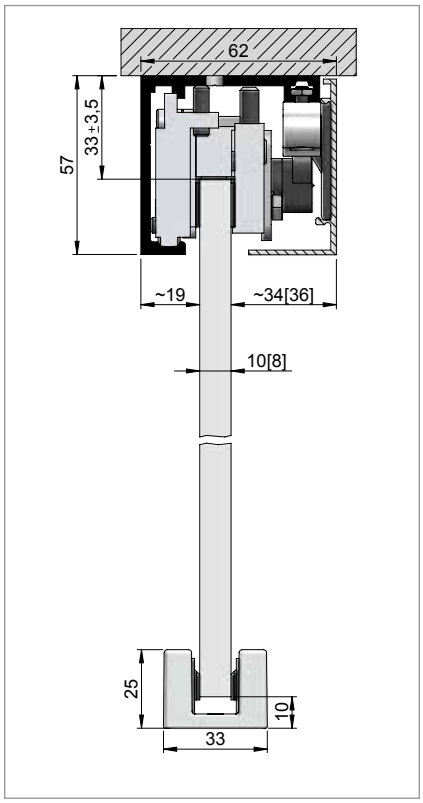


**HELM GT-L 80 – plafondmontage,**
met softclose systeem

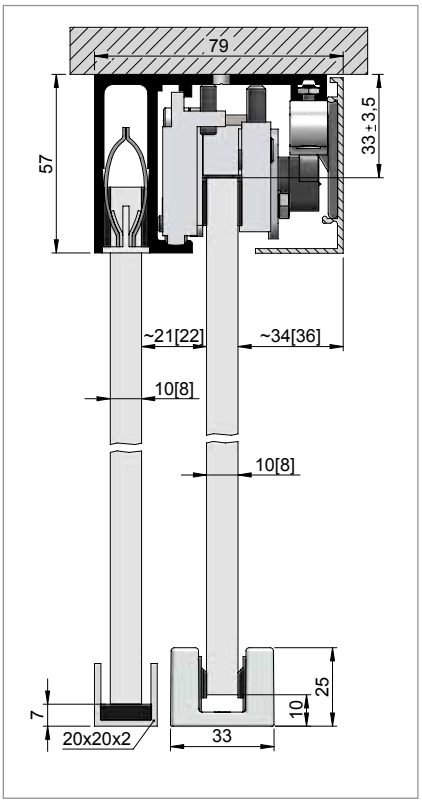


**HELM GT-L 80 – plafondmontage,**
met vast deel en softclose systeem

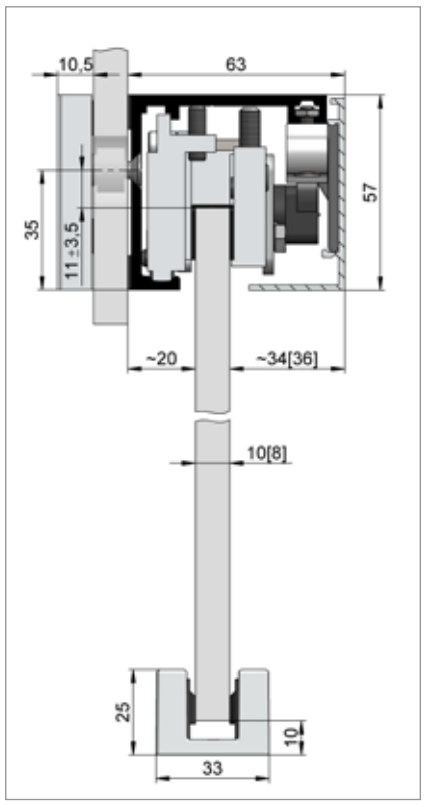


**HELM GT-L 80 – glasmontage,**
met softclose systeem

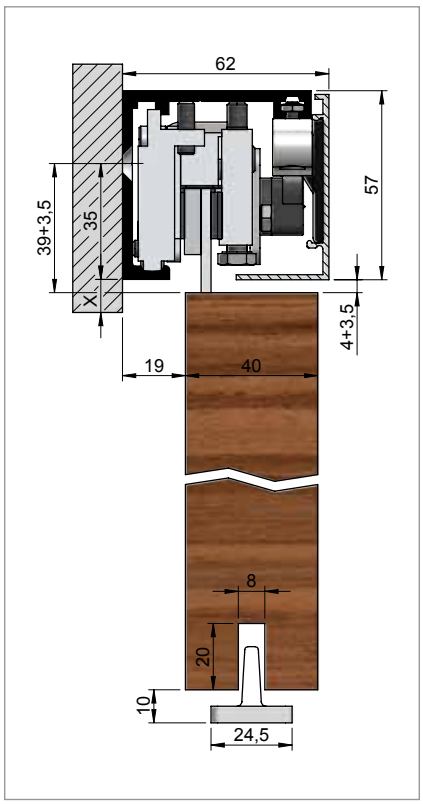


**HELM GT-L 80 – wandmontage hout,**
met softclose systeem

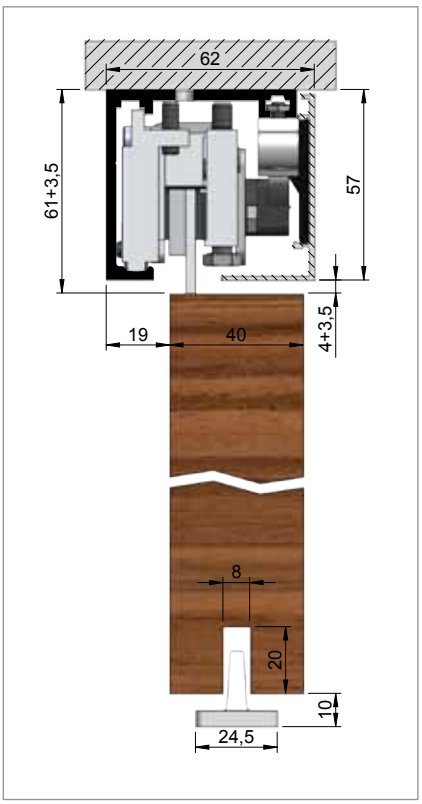


**HELM GT-L 80 – plafondmontage hout,**
met softclose systeem

# HELM GT-S 150 voor glazen schuifdeuren
voor schuifdeuren van glas tot 150 kg vleugelgewicht

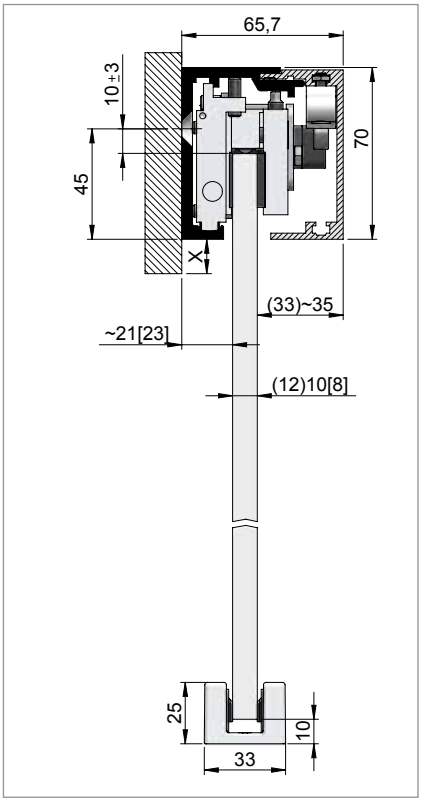


**HELM GT-S 150 – wandmontage,**
met softclose systeem, tot 80 kg vleugelgewicht

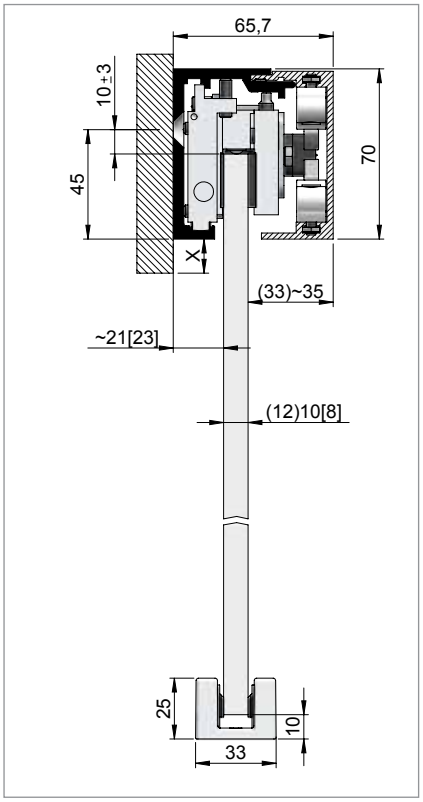


**HELM GT-S 150 – wandmontage,**
met softclose systeem, tot 150 kg vleugelgewicht, met dubbel

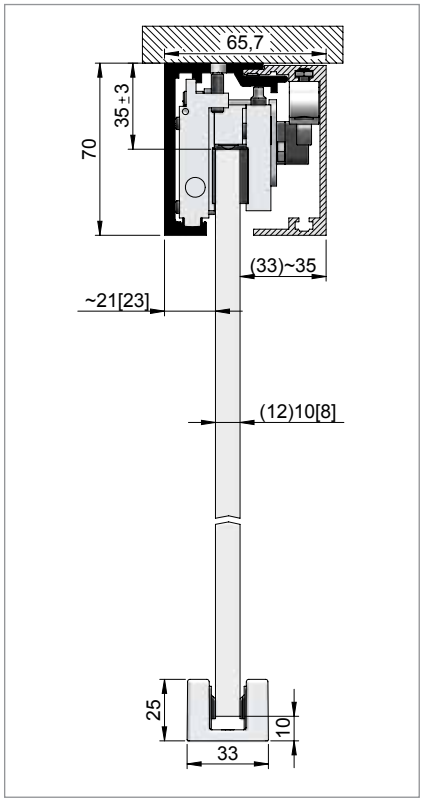


**HELM GT-S 150 – plafondmontage,**
met softclose systeem, tot 80 kg vleugelgewicht

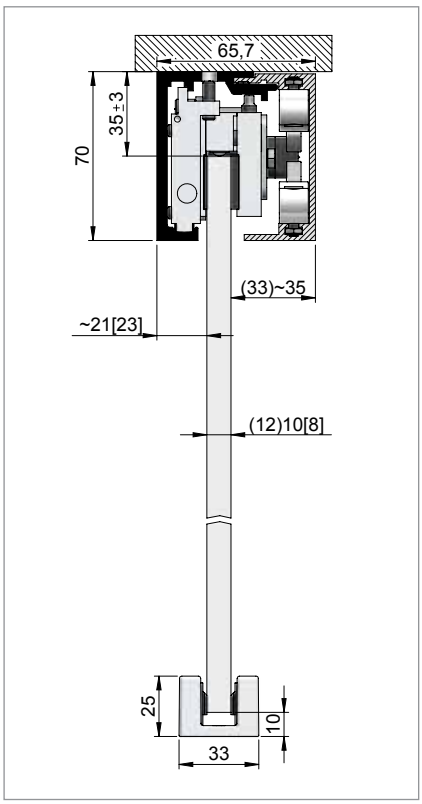


**HELM GT-S 150 – plafondmontage,**
met softclose systeem, tot 150 kg vleugelgewicht, met dubbel

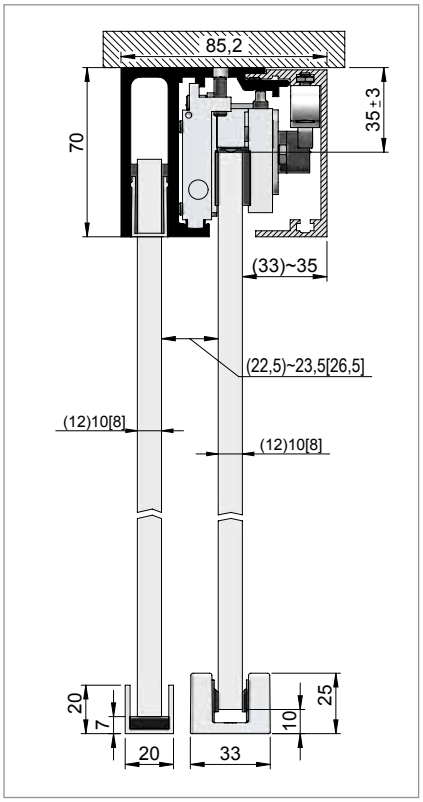


**HELM GT-S 150 – plafondmontage,**
met vast deel en met softclose systeem, tot 80 kg vleugelgewicht

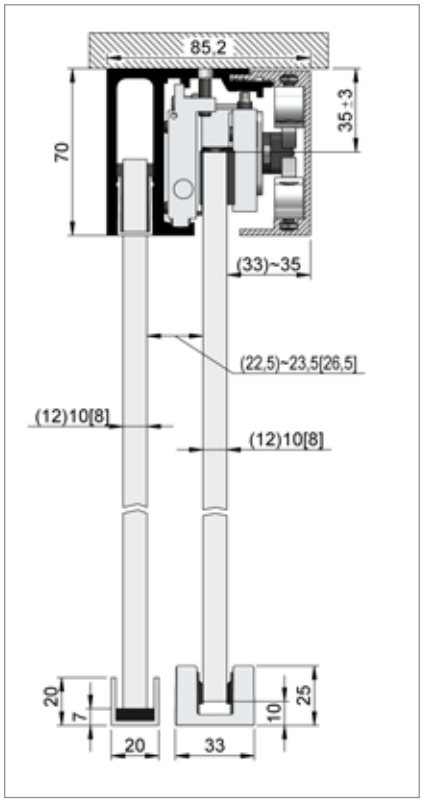


**HELM GT-S 150 – plafondmontage,**
met vast deel en met softclose systeem, tot 150 kg vleugelgewicht, met dubbel

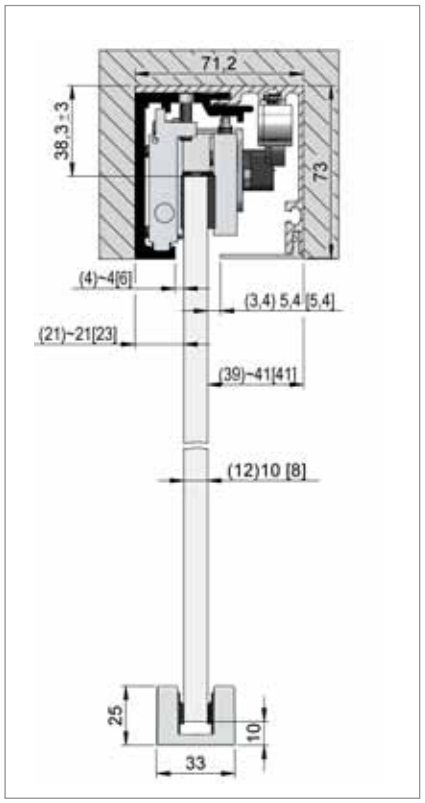


**HELM GT-S 150 – vlak aansluitend aan het plafond,**
met softclose systeem, tot 80 kg vleugelgewicht

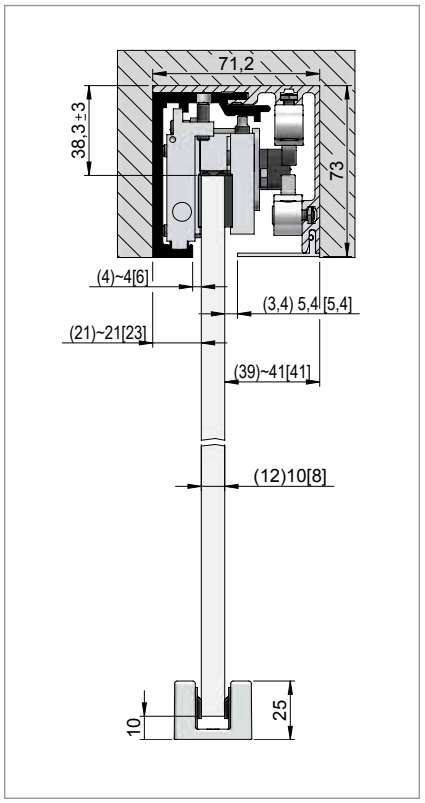


**HELM GT-S 150 – vlak aansluitend aan het plafond,**
met softclose systeem, tot 150 kg vleugelgewicht, met dubbel

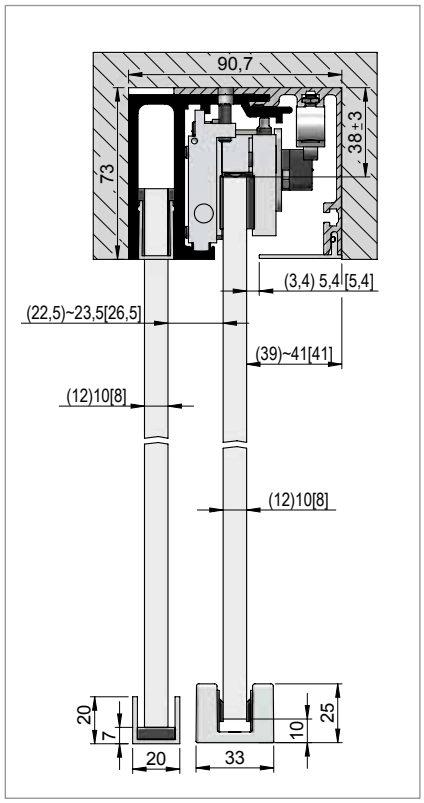


**HELM GT-S 150 – vlak aansluitend aan het plafond,**
met vast deel en met softclose systeem, tot 80 kg vleugelgewicht

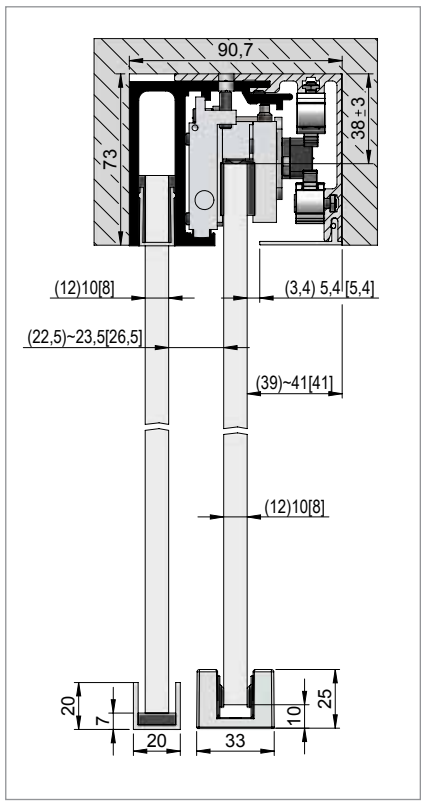


**HELM GT-S 150 – vlak aansluitend aan het plafond,**
met vast deel en met softclose systeem, tot 150 kg vleugelgewicht, met dubbel

# HELM GT-S 150 voor houten schuifdeuren
voor schuifdeuren van hout tot 150 kg vleugelgewicht

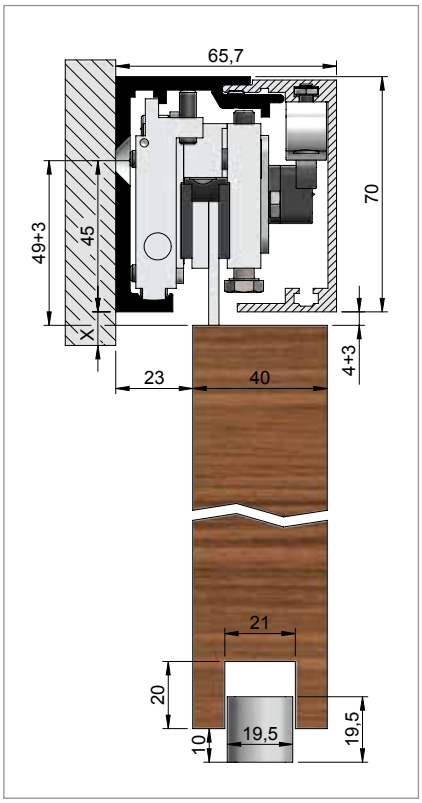


**HELM GT-S 150 – wandmontage hout,**
met softclose systeem, tot 80 kg vleugelgewicht

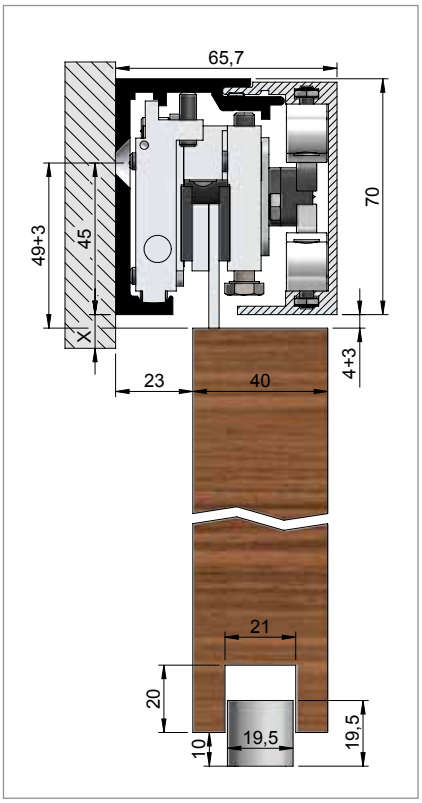


**HELM GT-S 150 – wandmontage hout,**
met softclose systeem, tot 150 kg vleugelgewicht, met dubbel

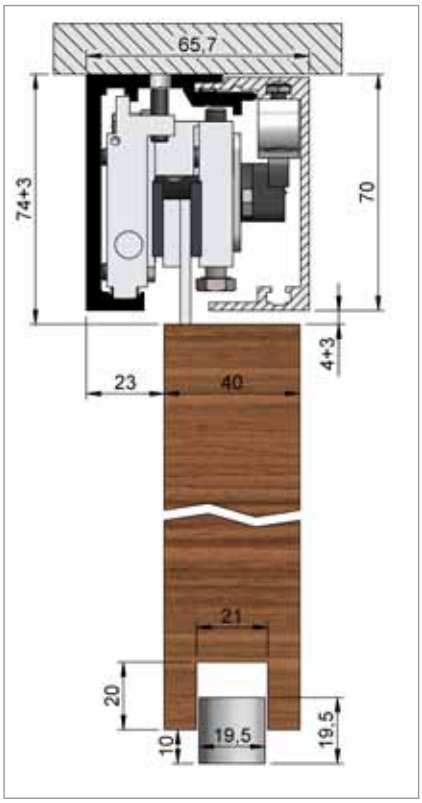


**HELM GT-S 150 – plafondmontage hout,**
met softclose systeem, tot 80 kg vleugelgewicht

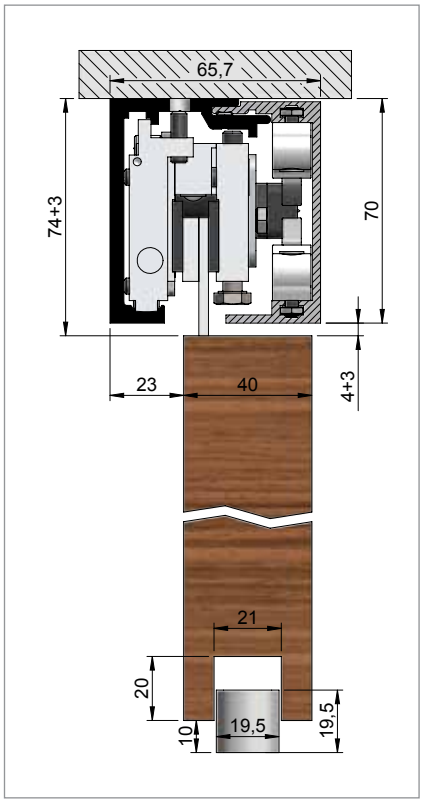


**HELM GT-S 150 – plafondmontage hout,**
met softclose systeem, tot 150 kg vleugelgewicht, met dubbel

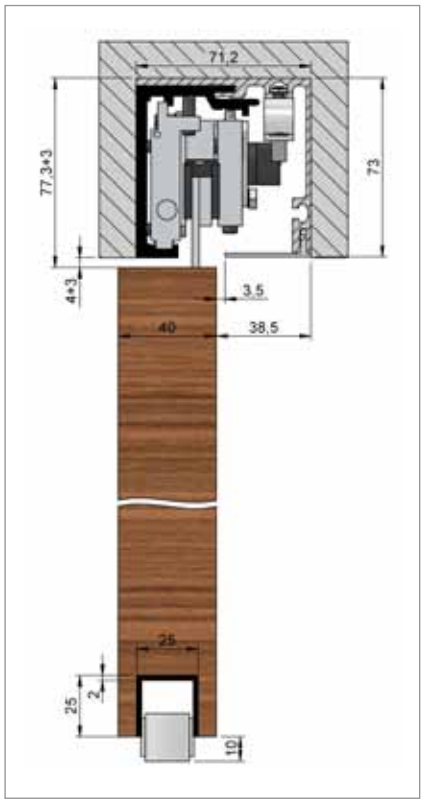


**HELM GT-S 150 – vlak aansluitend aan het plafond hout,**
met softclose systeem, tot 80 kg vleugelgewicht

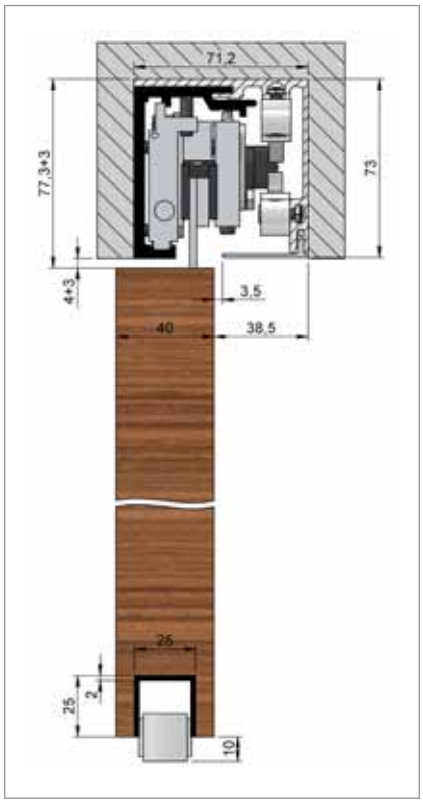


**HELM GT-S 150 – vlak aansluitend aan het plafond hout,**
met softclose systeem, tot 150 kg vleugelgewicht, met dubbel

# HELM-GT beslag voor schuifdeuren
## Aanvraagformulier

**Benodigde informatie**

☐ **Bestelling** ☐ **Aanvraag** **Datum** _____

Firma _____ Telefoon _____

Naam _____ Fax _____

Straat _____ E-mail _____

Postcode/Plaats _____ Contactpersoon _____

Levering uitsluitend via de speciaalzaak. Gelieve evt. uw voorkeur te vermelden: _____

**Informatie over de schuifdeur:**

**Afmetingen vleugel:** hoogte _____mm breedte _____mm dikte _____mm
gewicht _____kg

**Materiaal:** ☐ glas EVG ☐ glas GVG ☐ hout

**Aantal vleugels:** ☐ één vleugel ☐ twee vleugels ☐ synchroon (alleen HELM GT-S 150)
☐ met vast deel breedte _____mm

**Beslagsysteem:** ☐ HELM GT-L 50 ☐ HELM GT-L 80 ☐ HELM GT-S 150

**Soort bevestiging:** ☐ plafondmontage ☐ wandmontage ☐ montage vlak aansluitend aan het plafond (alleen bij HELM GT-S 150)
☐ glasmontage (alleen bij HELM GT-L 50, HELM GT-L 80 en GT-S 150)

**Optiek van het oppervlak:** ☐ EV1 geanodiseerd ☐ roestvaststaal effect

**Toebehoren:** ☐ softclose systeem: ☐ eenzijdig ☐ aan beide zijden
☐ afdekkappen in optiek van het oppervlak
☐ synchrone omkering (alleen bij HELM GT-S 150)

**KWS grepen:**
**Komgreep:** ☐ KWS 5250 ☐ KWS 5260 ☐ KWS 5252 ☐ andere
**Deurgreep:** ☐ KWS 8170 ☐ KWS 8179 ☐ KWS 8525

**Materiaal** ☐ roestvaststaal ☐ messing ☐ aluminium
**Oppervlak** ☐ gepolijst ☐ mat geborsteld ☐ geanodiseerd

**Overige** _____

**Woelm GmbH** | Hasselbecker Str. 2-4 | D – 42579 Heiligenhaus | Tel.: + 49 (0) 20 56 – 18 – 0 | Fax: + 49 (0) 20 56 – 18 – 21

**HELM-programma**

| | |
|---|---|
| TDH_01 | Beslag voor schuifdeuren van kasten |
| TDH_02H | Beslag voor schuifdeuren (hout) |
| TDH_02G | Beslag voor schuifdeuren (glas) |
| TDH_02D | Design beslag voor schuifdeuren (hout en glas) |
| TDH_06 | Beslag voor schuifpoorten |
| TDH_09 | Beslag voor opritpoorten |
| TDH_11 | Beslag voor gordijnen en zeilen |
| TDH_12 | Beschermingsmiddelen tegen vallen (PBU) |
| TDH_40 | Beslag voor schuifluiken |

**KWS-programma**

| | |
|---|---|
| TDK_0102 | Deurvastzetters en deurbuffers |
| TDK_0308 | Deurgrepen, deurkrukken en toebehoren |
| TDK_0506 | Komgrepen en sloten |
| TDK_0407 | Beslag voor leuningen, voetplinten, vestiaires en scheidingswanden van toiletten |

QR code met link voor de download van de brochure BNH_02GT

De technische opgaven zijn volledig actueel. Veranderingen in constructie en vormgeving die de vooruitgang dienen, behouden wij ons voor. Wij vragen uw begrip voor het feit dat voor drukfouten of vergissingen geen aansprakelijkheid kan worden aanvaard. Nadruk, ook van fragmenten, is zonder onze uitdrukkelijke toestemming niet toegestaan.

Art.-nr.: BNH_02GT/04.2017
Hiermee worden alle vroegere brochures ongeldig.

**Woelm GmbH**
Hasselbecker Str. 2-4
D-42579 Heiligenhaus
Tel.: +49 (0) 20 56 - 18 - 0
Fax: +49 (0) 20 56 - 18 - 21
www.woelm.de
contact@woelm.de