woelm.

HELM transporttechniek
Intelligente oplossingen voor logistieke taken

HELM

Inhoud

Sinds 1925 kwaliteitsbewust ..... pagina 4
Sinds 1925 duurzaam ..... pagina 5
HELM service ..... pagina 6
HELM naar behoefte geoptimaliseerde oplossingen ..... pagina 7
HELM applicatiesystemen ..... pagina 8
HELM combi-transportsysteem ..... pagina 10
HELM power & free transportsysteem ..... pagina 11
HELM circuittransporteur ..... pagina 12
HELM plafondrail ..... pagina 13
HELM hef- en neerlaatstation ..... pagina 14
HELM rolwagen en compacte kraansystemen ..... pagina 15
HELM energie-toevoer-systemen ..... pagina 16
HELM wand- en kolomzwenkkraan ..... pagina 17
HELM magazijn stellingen bedieningsapparaat ..... pagina 18
HELM Aanslaginrichting voor persoonlijke veiligheid ..... pagina 19
HELM systemen voor gordijnen ..... pagina 20
HELM industrieuitvoering ..... pagina 21
HELM 4.0 - intelligente netwerkvorming ..... pagina 22
HELM contactformulier ..... pagina 23

Sinds 1925 ontwikkelen en vervaardigen wij op onze locatie in Heiligenhaus producten uit de gebieden bouwbeslag en transporttechniek. Daarbij hechten wij veel belang aan kwaliteit – Made in Germany – zo zijn wij sinds 1996 conform DIN ISO 9001 en sinds 2014 conform DIN ISO 1090 gecertificeerd.

Voor ons is de opleiding en doorontwikkeling van jonge mensen een garantie, dat langdurige ervaringen steeds door gegeven worden, om onze kwaliteitsbelofte permanent te houden.

Ecologisch bewustzijn is altijd al een van onze bedrijfsprincipes. De reiniging van afvalwater en lucht, de zuinige omgang met grondstoffen en de constructie van duurzame producten is voor ons vanzelfsprekend.

TEILNAHMEBESTÄTIGUNG

Fa. Woelm GmbH

Dus was het logisch dat we in 2016 graag deelnamen aan het begeleidingsprogramma ÖKOPROFIT dat bedrijven tot een praktisch en zeer efficiënt milieumanagement-systeem leidt. Om deze weg echter consequent nog een stuk verder te bewandelen, hebben wij ook een energiemanagement-systeem conform DIN ISO 50001 ingevoerd. Twee onderscheidingen voor één doel: vrijwillige betrokkenheid voor milieubescherming en duurzaam ondernemen.

HELM service

Wanneer u ons ook nodig heeft – wij staan voor u klaar

Als deel van ons service-concept wordt elk geïnstalleerd transportsysteem door een op maat gemaakt service-aanbod ondersteunt, dat een eenvoudig overzicht over benodigde reserveonderdelen en aanbevolen service-intervallen mogelijk maakt. Naar wens nemen wij voor u tijdens bedrijf de preventieve en pro-reactieve instandhouding van alle mechanische componenten over, gebruikszekerheid van de installatie en uw processen te waarborgen.

Mocht het tijd zijn, dat uw productieproces en het transportsysteem aan nieuwe omstandigheden aangepast worden, staan wij als competente partner graag aan uw zijde. Door deskundig advies en projectplanning tot en met de installatie ondersteunen wij u om, uw transportsysteem aan te passen aan de nieuwe omstandigheden.

In één oogopslag

- Korte en flexibele reactietijd
- Service-inspecties, oplossen van storingen en reparaties
- Onderdelendienst voor alle systemen, bouwjaaronafhankelijk
- Systeemuitbreidingen / systeemveranderingen
- Online support
- Onderhoudscontracten individueel op maat gemaakt voor uw systeem
- Onderhoudsopleidingen
- Preventief onderhoud
- Installatie en onderhoud van installaties in overleg tijdens het bedrijf mogelijk

HELM transporttechniek: Naar behoefte geoptimaliseerde oplossingen

Op talrijke applicatiegebieden heeft Woelm GmbH met haar merk HELM transporttechniek als installatiespecialist en betrouwbare partner naam gemaakt.

Ook na 90 jaar hebben wij het doel en de missie, intelligente oplossingen voor de meest uiteenlopend logistieke opgaves te vinden en u daardoor optimale flexibiliteit, capaciteit en mobiliteit te bieden.

Ons omvangrijke productassortiment omvat individuele brancheoplossingen. Wij bieden een veelvoudige portefeuille en leveren als totaalaanbieder een planning, de staalbouw in een oogopslag, de automatisering tot aan de montage en ingebruikname van de transportinstallatie evenals onderhoudsservice alles uit een hand. Alle door Woelm GmbH ontwikkelde transportinstallaties zijn op de bijbehorende toepassingssituatie aangepaste individuele oplossingen. Deze worden uit verschillende basismodulen op uw behoeften aangepast en samengesteld.

U profiteert bij advisering, planning en verwezenlijking van onze jarenlange ervaring en de knowhow uit talrijke landelijke en internationale projecten. Persoonlijke service en individueel klantadvies zijn voor ons net zo belangrijk als kwaliteit en veiligheid.

In een oogopslag: Wij verhogen uw efficiëntie

- Vloervrije transporttechniek
- Transporteren van veelsoortige goederen
- Investeringen terugverdien zekerheid
- Uitbreiding resp. uitbouwmogelijkheden
- Veelsoortige oplossingen door de combinatie van basismodules en individuele componenten
- Industrie 4.0: Compatibiliteit met uw ERP-systeem
- Persoonlijke begeleiding – ook na voltooiing van de installatie
- Onderdelengarantie

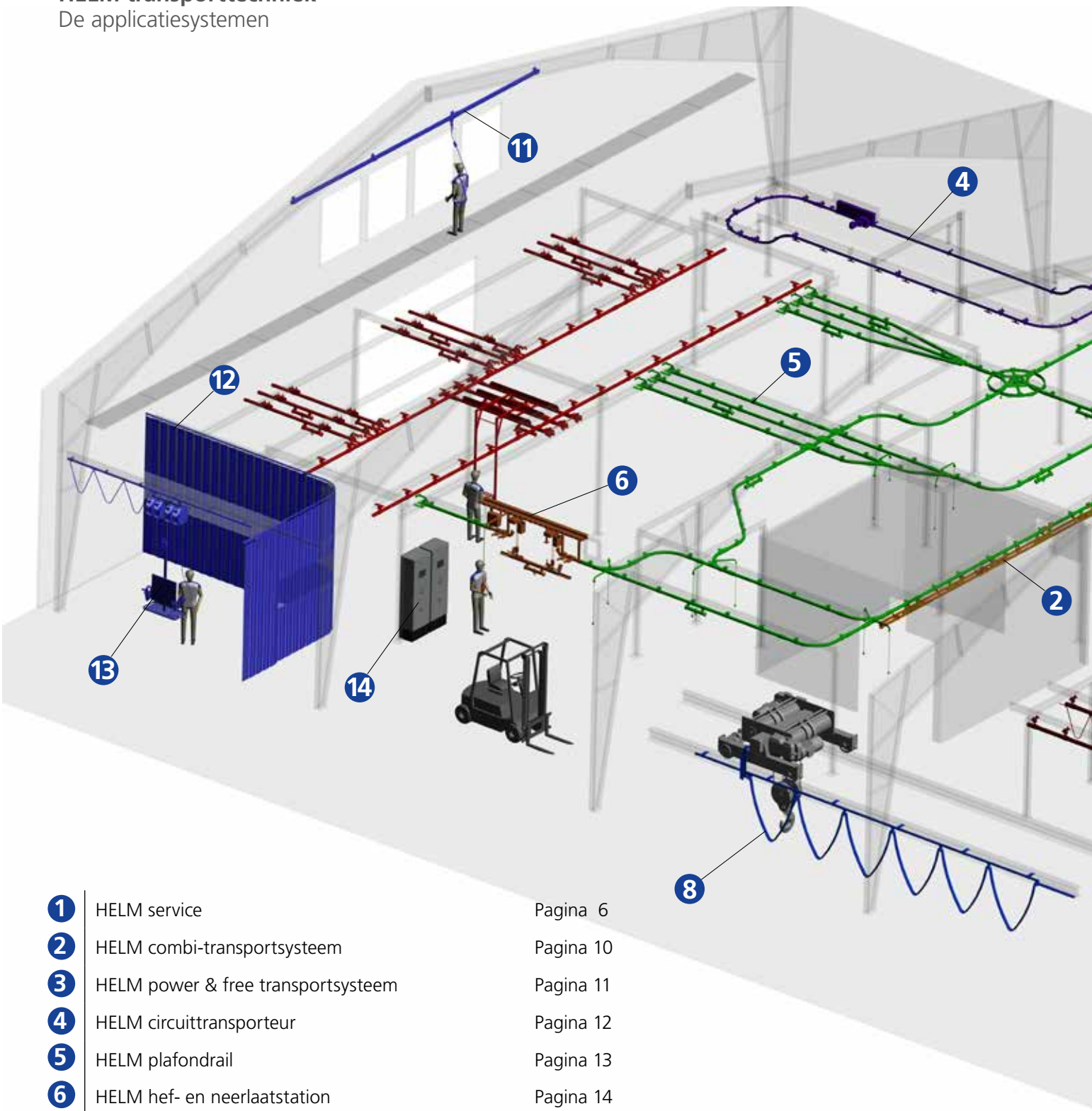

1	HELM service	Pagina 6
2	HELM combi-transportsysteem	Pagina 10
3	HELM power & free transportsysteem	Pagina 11
4	HELM circuittransporteur	Pagina 12
5	HELM plafondrail	Pagina 13
6	HELM hef- en neerlaatstation	Pagina 14
7	HELM rolwagen/ compact kraansysteem	Pagina 15
8	HELM energie-toevoer-systemen (EZS)	Pagina 16
9	HELM wand- en kolomzwenkkraan	Pagina 17
10	HELM magazijn stellingen bedieningsapparaat (RGB)	Pagina 18
11	HELM Aanslaginrichting voor persoonlijke veiligheid	Pagina 19
12	HELM systemen voor gordijnen	Pagina 20
13	HELM Industrieuitvoering	Pagina 21
14	HELM 4.0, intelligente netwerkvorming	Pagina 22

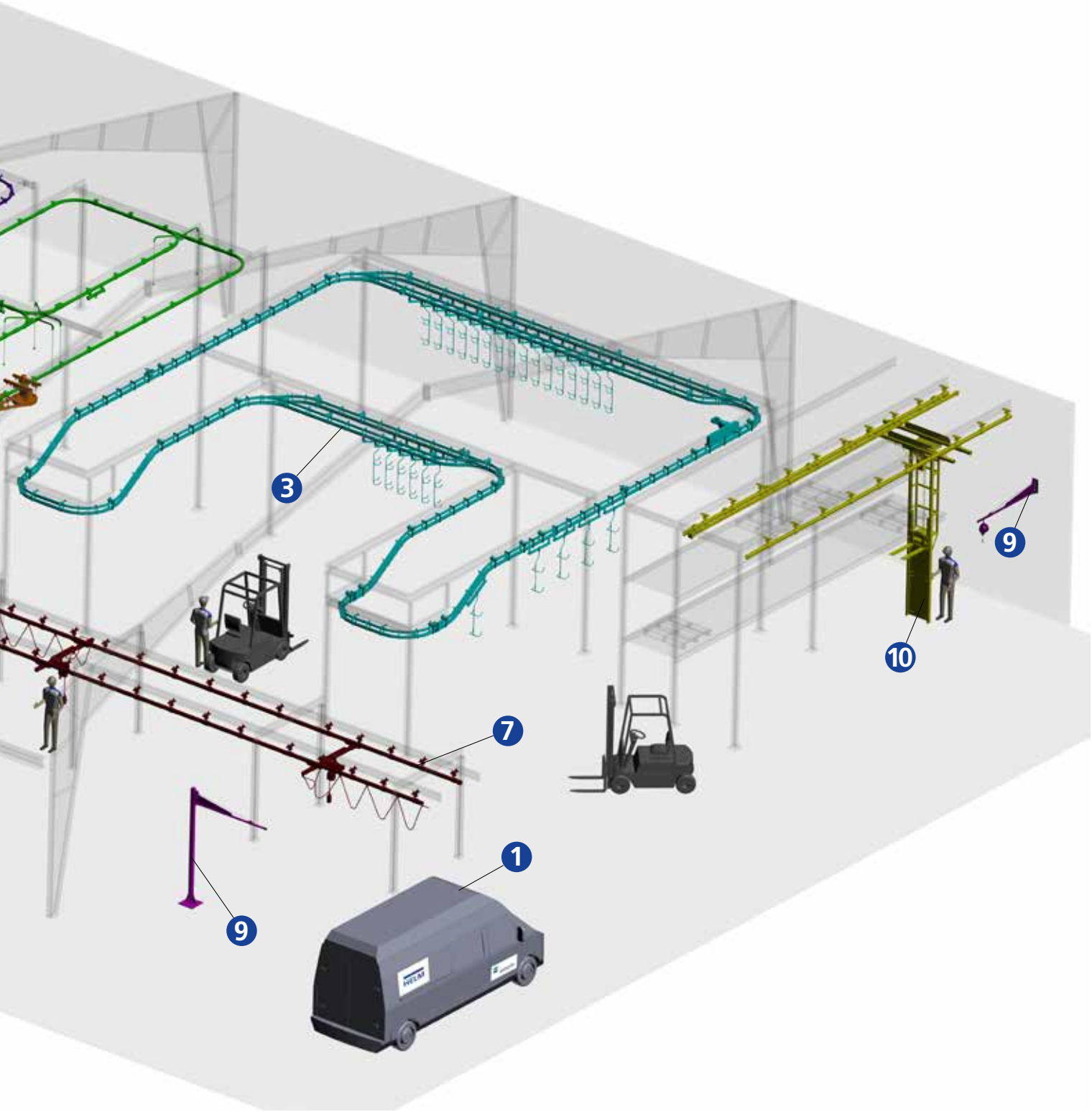
3
9
10
7
1
9

HELM combi-transportsysteem

Combinatie uit geautomatiseerde en handmatige productieprocessen

Het HELM combi-transportsysteem verbindt de voordelen van een power & free transportsysteem en een handmatige plafondrail. De installatie biedt een optimaal oppervlaktegebruik en zelfs kruisende goederenstromen zijn daarmee te automatiseren. Het bestaat uit hoogwaardige standaardcomponenten. Naar behoefte worden individueel aangepaste componenten en speciale oplossingen toegepast. Daarmee kan ook bij de hoogste productkwaliteit een aantrekkelijke prijs en een op u aangepaste uitkomst aangeboden worden. Door een geringe plafondopbouw kunnen ook projecten in lage hallen gerealiseerd worden.

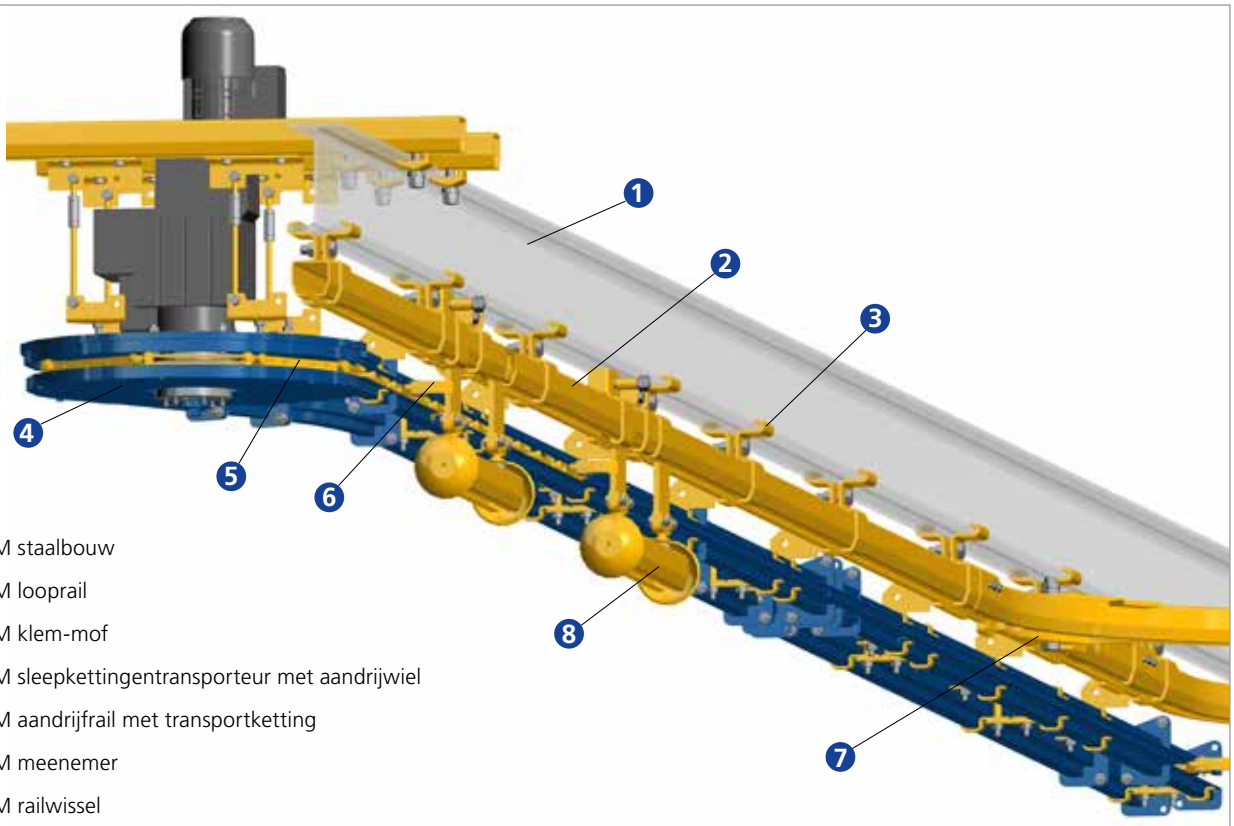

1. HELM staalbouw
2. HELM looprail
3. HELM klem-mof
4. HELM sleepkettingentransporteur met aandrijwiel
5. HELM aandrijfrail met transportketting
6. HELM meenemer
7. HELM railwissel
8. HELM dwarswagen

De eigenschappen

- Individuele totaaloplossing voor een optimale materiaalstroom
- Verschillende snelheden binnen een installatie mogelijk
- Temperatuurbestendigheid tot 250°C
- Gewichten tot 1.600 kg

De voordelen

- Intelligente besturingstechniek
- Plafondrail kan te allen tijde vraaggestuurd geautomatiseerd worden
- Geringe benodigde ruimte door klein bochtverloop
- Automatisering van draaischijven
- Geringe plafondopbouw, inzetbaarheid ook in lage hallen

HELM power & free transportsysteem

Tijd- en doelgestuurde productieprocessen bij voortdurend lopende transportketens

Het HELM power & free transportsysteem komt overal tot inzet, waar verschillende cyclustijden vereist zijn. Het transportgoed laat zich ondanks de voortdurend lopende transportketen afhankelijk van de behoefte tijd- en doelgestuurd afkoppelen. De te transporteren goederen kunnen door deze werking willekeurig verdeelt, gestopt, gebufferd of tijdelijk opgeslagen worden. Daarmee integreert het HELM power & free transportsysteem zich volledig in uw productieproces. De vlotte afloop wordt gegarandeerd door een centrale en volautomatische besturing.

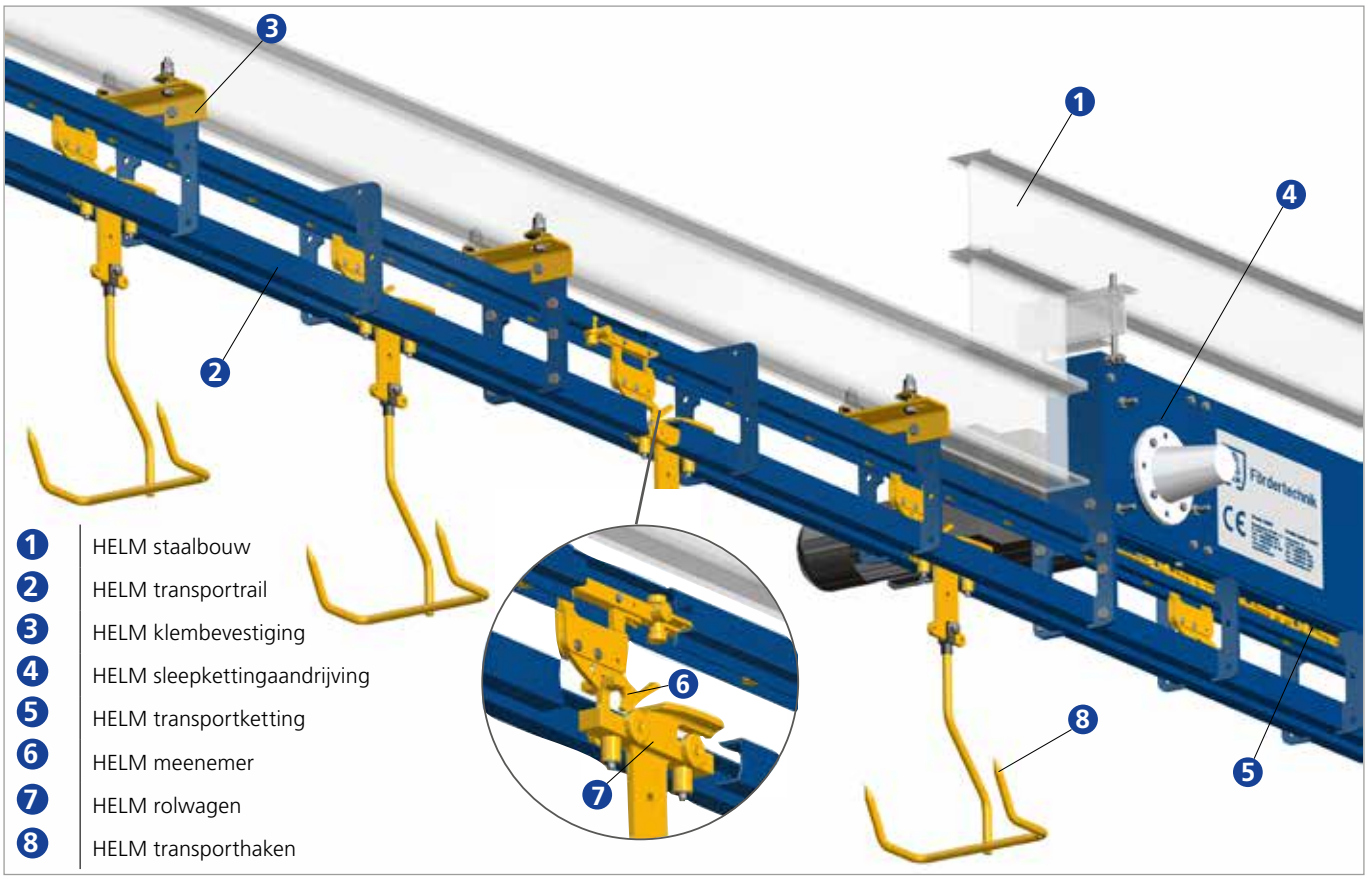

De eigenschappen

- Integratie in het productieproces
- Verschillende cyclustijden binnen de installatie mogelijk
- Temperatuurbestendigheid tot 250°C
- Gewichten tot 320 kg

De voordelen

- Intelligente besturingstechniek en automatisering
- Individueel aangepaste transportgoedafvoer
- Ergonomisch werken

HELM circuittransporteur

Constante, bedrijfszekere materiaalstroom - ook voor zwaar toegankelijke gebieden

U wilt uw componenten voortdurend en betrouwbaar transporteren? Dan is de HELM circuittransporteur de juiste keuze. Het compacte, in zich gesloten systeem, is ook voor de kleinste ruimte geschikt en kan zo perfect op zwaar toegankelijke gebieden, zoals bijv. voorbehandelingslijnen worden gebruikt. Een uitbreiding van, evenals een aanpassing aan veranderde productieprocessen is door de modulaire opbouw te allen tijde mogelijk.

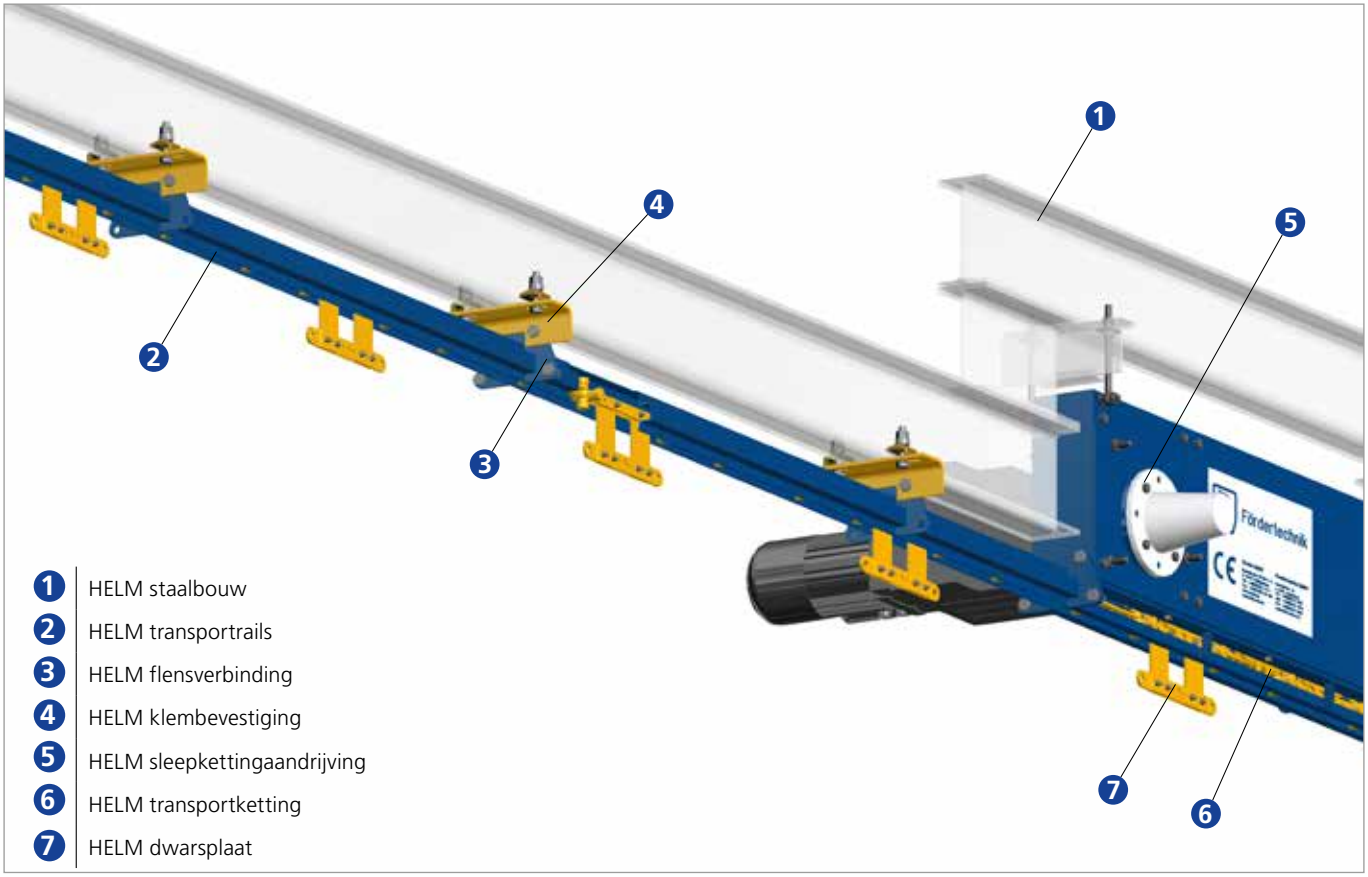

De eigenschappen

- Constante transportsnelheid over de gehele transportketting
- Temperatuurbestendigheid tot 250°C
- Gewichten tot 160 kg

De voordelen

- Optimaal plaatsgebruik door geringe plafondopbouw
- Economisch zinvolle oplossing voor processen met constante cyclustijden
- Individueel aangepaste dwarsplaat
- Hoge looprust

woelm.

HELM plafondrail

Geoptimaliseerde processtroom voor handmatig, flexibel transport

De HELM plafondrail is de eerste stap voor een efficiënte en gelijktijdig ergonomische productie, de ideale uitkomst voor handmatig en flexibel transport. Ook gecompliceerde productievlakken kunnen door de efficiënte constructie compleet gebruikt worden, zonder dat wegen voor medewerkers of transportkarren geblokkeerd worden. De plafondrails kunnen – ook achteraf – met het HELM combi-transportsysteem, voor een vol- of gedeeltelijk aangedreven transport-installatie uitgerust worden.

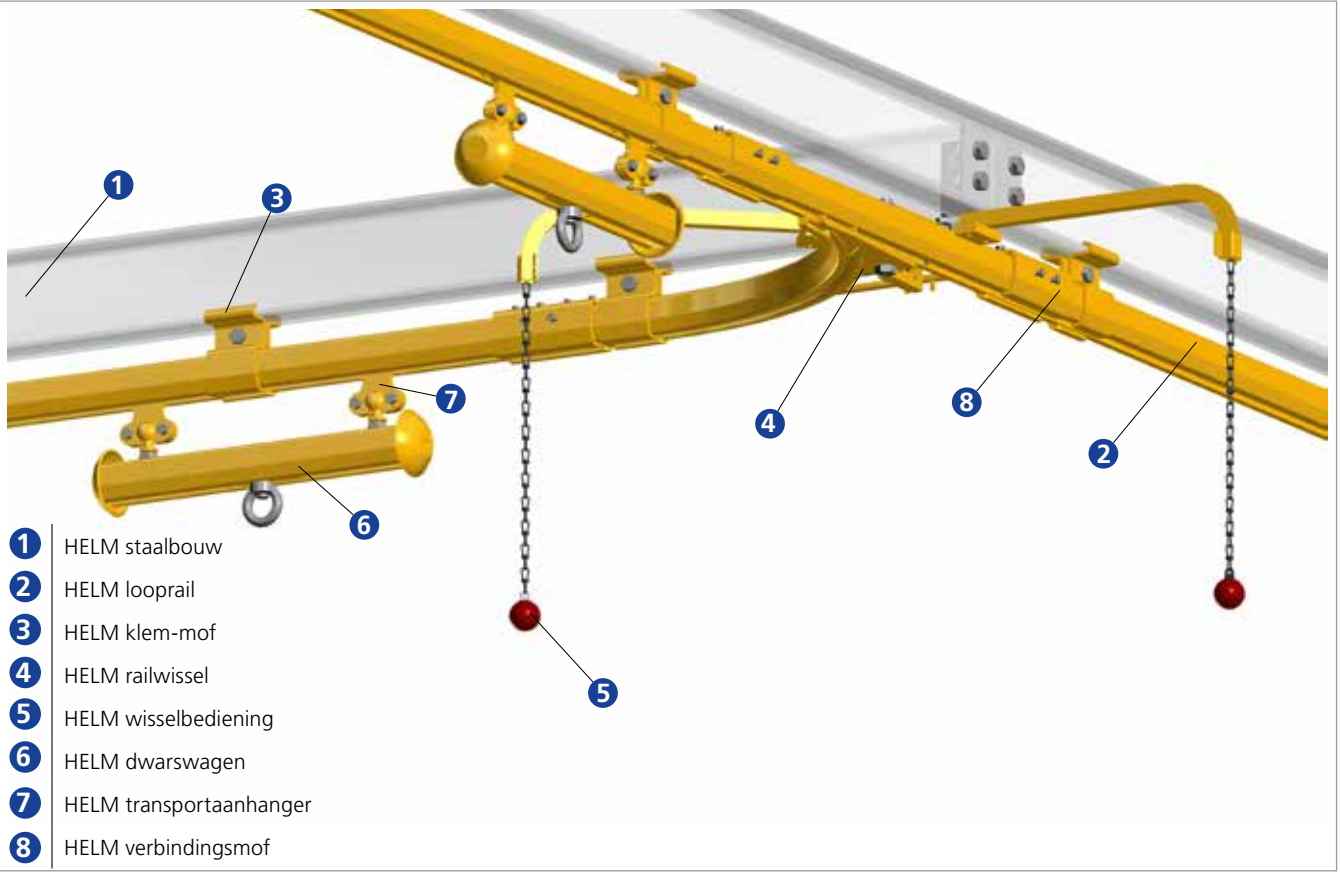

De eigenschappen

- Individuele totaaloplossing voor een optimale materiaalstroom
- Integratie in bestaand productsysteem
- Temperatuurbestendigheid tot 250°C
- Gewichten tot 3.200 kg

De voordelen

- Ergonomische werken voor uw medewerker
- Automatisering achteraf mogelijk
- Hoge levensduur
- Snelle aanpassing op wijzigingen in de productie mogelijk

HELM hef- en neerlaatstation

Integreerbaar in HELM plafondrail, power & free installaties en combi-transportsysteem

Compleet voorgemonteerd, gecontroleerd en inbouwklaar vormt het HELM hef- en neerlaatstation de ideale uitkomst om transportgoederen op en van verschillende niveaus te bewegen. Daarmee is het systeem ideaal voor ergonomisch werken aan de aan- /afgifteplaatsen, bij bezettingsprocedures of andere bewerkingsstations, want de installatie kan op de gewenste positie van de medewerker ingesteld worden.

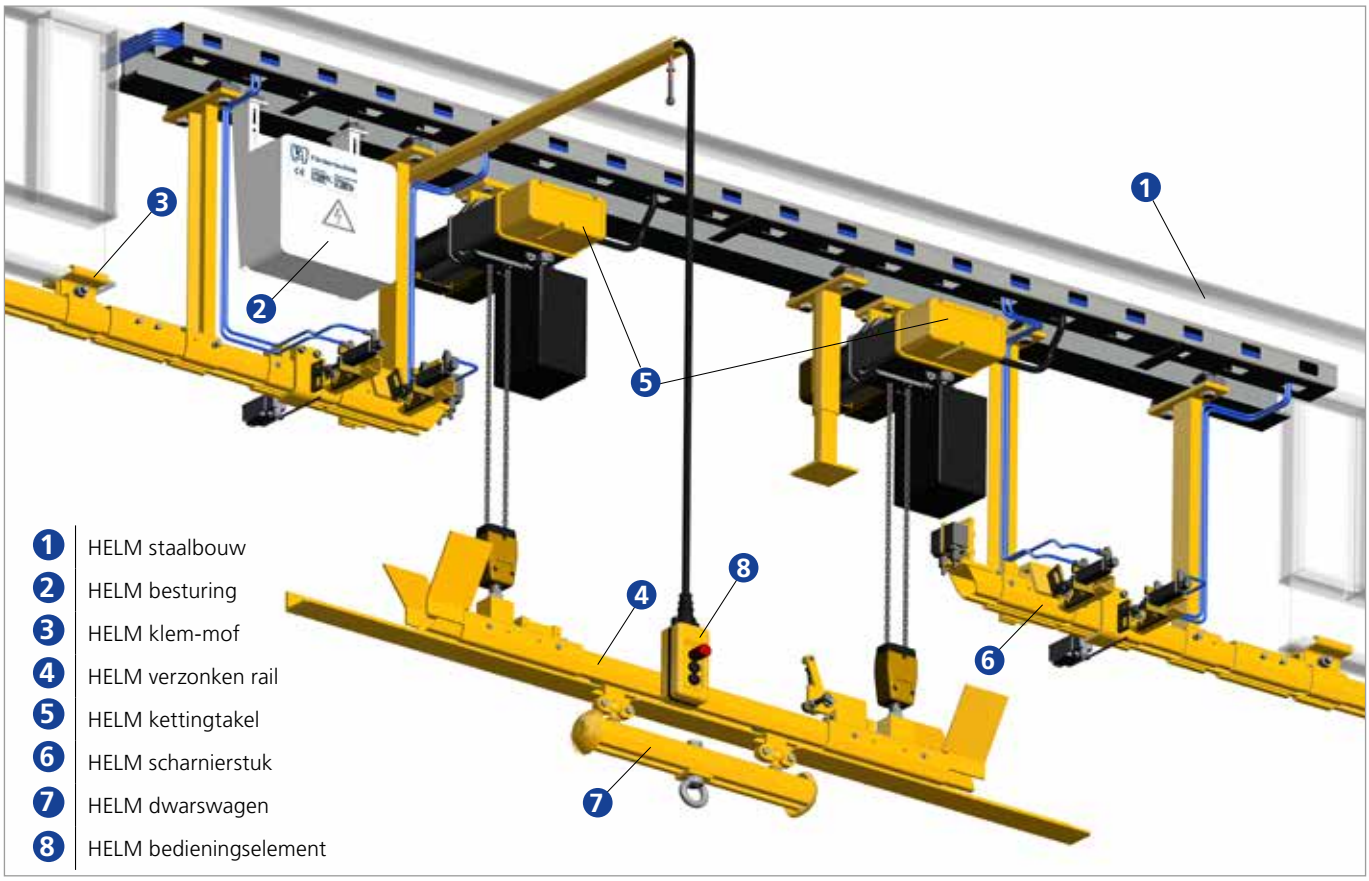

De eigenschappen

- Handmatige of volautomatische werking
- Achteraf in HELM transporttechniek integreerbaar
- Voor belastingen tot 1.600 kg

De voordelen

- Ergonomisch werken
- Kwaliteitsverbetering bij het lakken
- Met draaivoorziening verkrijgbaar
- Ook via rolwagen zijdelings verplaatsbaar
- Speciale oplossing voor extreme omgevingsvoorwaarden (hoge temperatuur, ATEX, agressieve media)

HELM rolwagen en compact kraansysteem

Ergonomischere, eenvoudigere en veiligere productiestroom voor goederen tot 1.000 kg

De HELM rolwagen en het compacte kraansysteem is de ideale uitkomst voor ergonomisch, eenvoudig en veilig werken, het biedt hoge flexibiliteit binnen een gedefinieerd oppervlak. Ze onderscheidt zich door hoge stabiliteit, looprust en makkelijke hantering. Daarbij kan ze met goederen tot 1.000 kg belast worden. De HELM rolwagen kan met een bestaande HELM plafondrail gecombineerd of achteraf met deze uitgebreid worden.

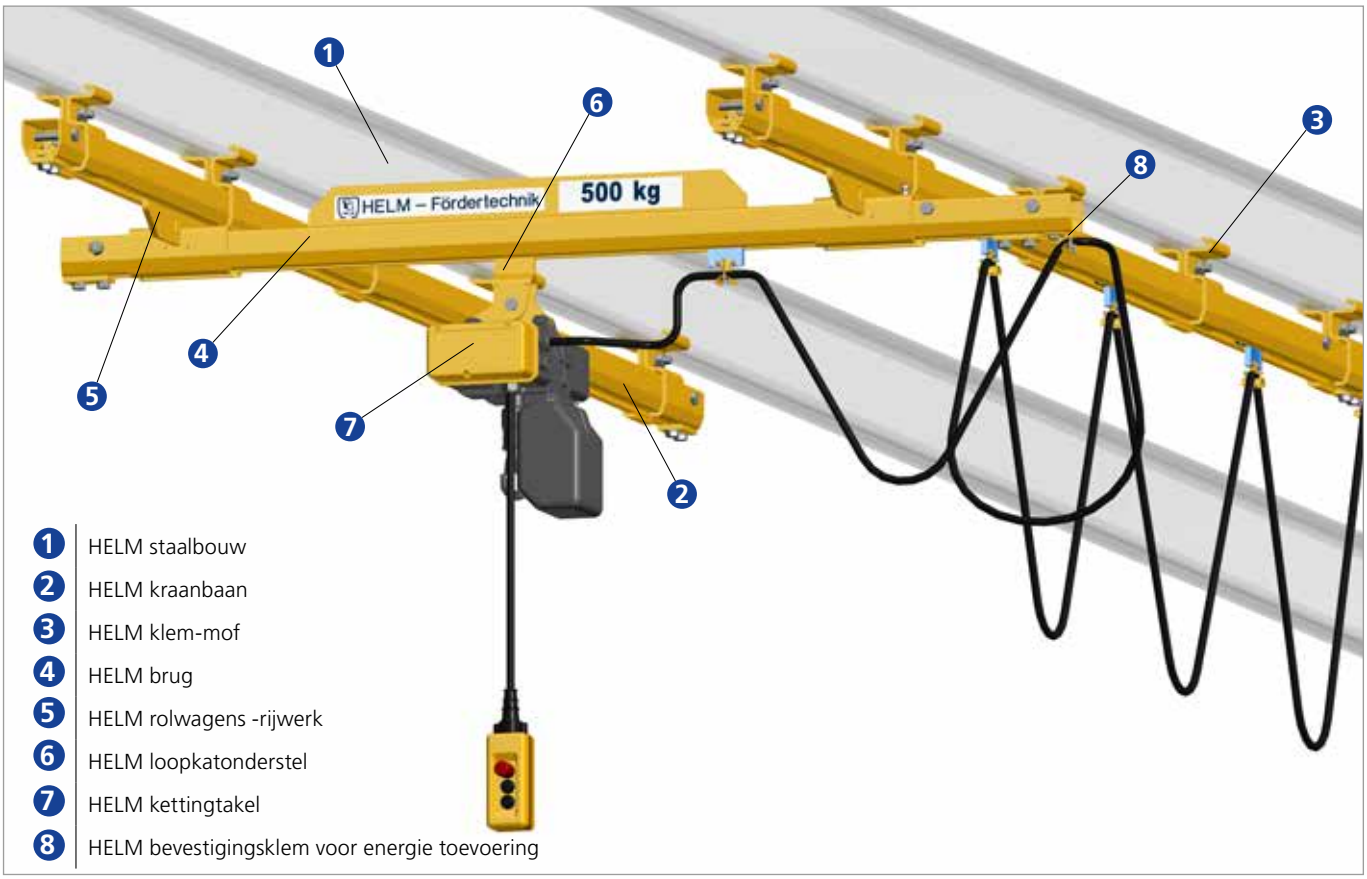

De eigenschappen

- Optimale ruimtebenutting ook bij complexe plattegronden
- Gebruik van de beschikbare draagconstructie, optioneel vrijstaand
- ATEX gecertificeerd conform richtlijn 2014/34/EU
- Voor belastingen tot 1.000 kg

De voordelen

- Oplossingen an de wens van de klant aangepast
- Lichtlopende transport van goederen
- Absoluut flexibiliteit binnen het werkvlak
- Door wrijvingswiel-aandrijving verplaatsbaar
- Door dwarsarm uitbreidbaar

HELM energie-toevoer-systemen (EZS)

Flexibele transport van meet-, besturings- en medialeidingen

De HELM energie-toevoer-systemen bieden op basis van hun lichte hantering een perfecte voorwaarde voor flexibele, economische en mobiele werkzaamheden. Slang- en kabeldragers kunnen voor de transport van ronde en vlakke kabels, als ook voor flexibele slang gebruikt worden en worden daarom bij de automatisering van transport- en hefinstallaties van welke aard dan ook ingezet. Met dit systeem kunnen meet- en besturingsleidingen evenals media zoals perslucht en vloeistoffen getransporteerd worden.

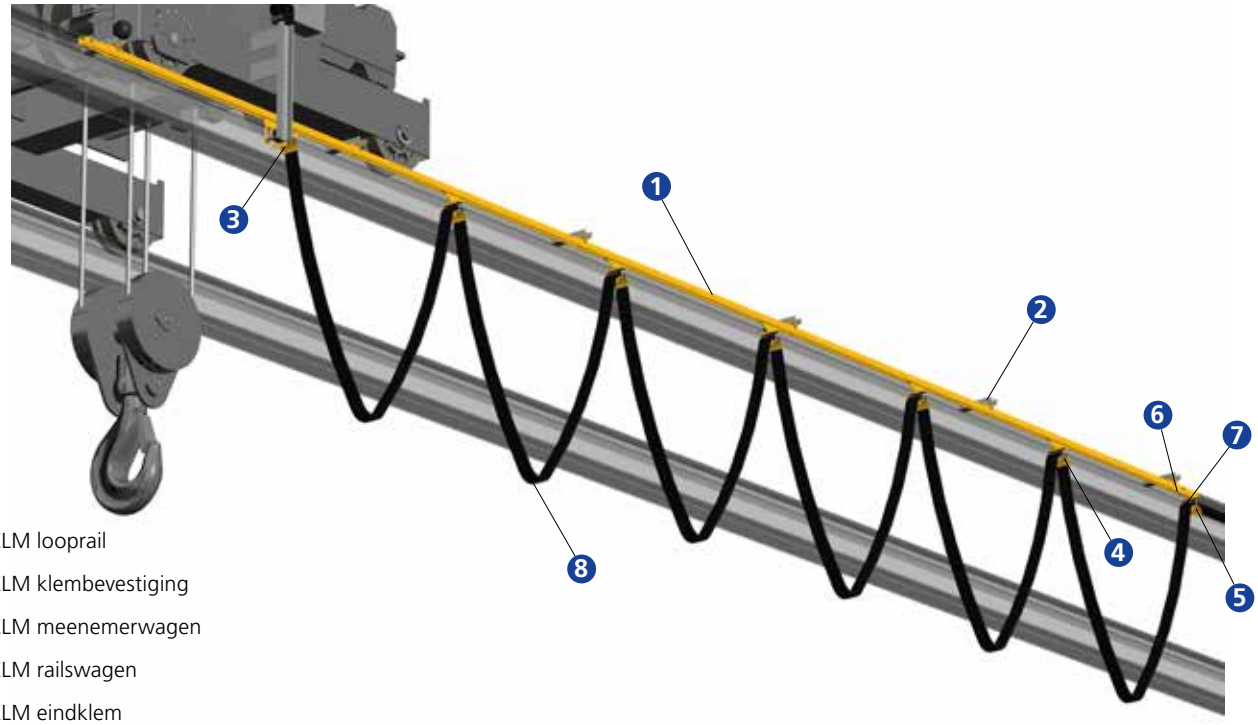

1. HELM looprail
2. HELM klembevestiging
3. HELM meenemerwagen
4. HELM railswagen
5. HELM eindklem
6. HELM eindstopper
7. HELM eindstopperzekering
8. HELM energietoevoering

De eigenschappen

- Voor de energie- en mediaverzorging van beweegbare installaties
- Gemakkelijke verplaatsbaarheid
- Hoge stabiliteit bij extreme belasting
- Uitgebreid toebehoren

De voordelen

- Vrijhangende constructie biedt bodemvrijheid
- Gecontroleerde veiligheidsstandaards conform VDE en DIN
- Geschikt bij weinig ruimte
- Ergonomisch werken

HELM wand- en kolomzwenkkraan

Efficiënte en snelle materiaalstroom voor kleinere belastingen

Juist het handmatige transport, het samenbrengen of het omzetten van kleinere belastingen is tijdrovend en ergonomisch belastend. De HELM wand- en kolomzwenkkraan maakt een efficiënte en snelle hantering van goederen tot 1.000 kg mogelijk. Daarbij is het irrelevant of ze op een kolomconstructie gemonteerd of aan de wand bevestigd zijn.

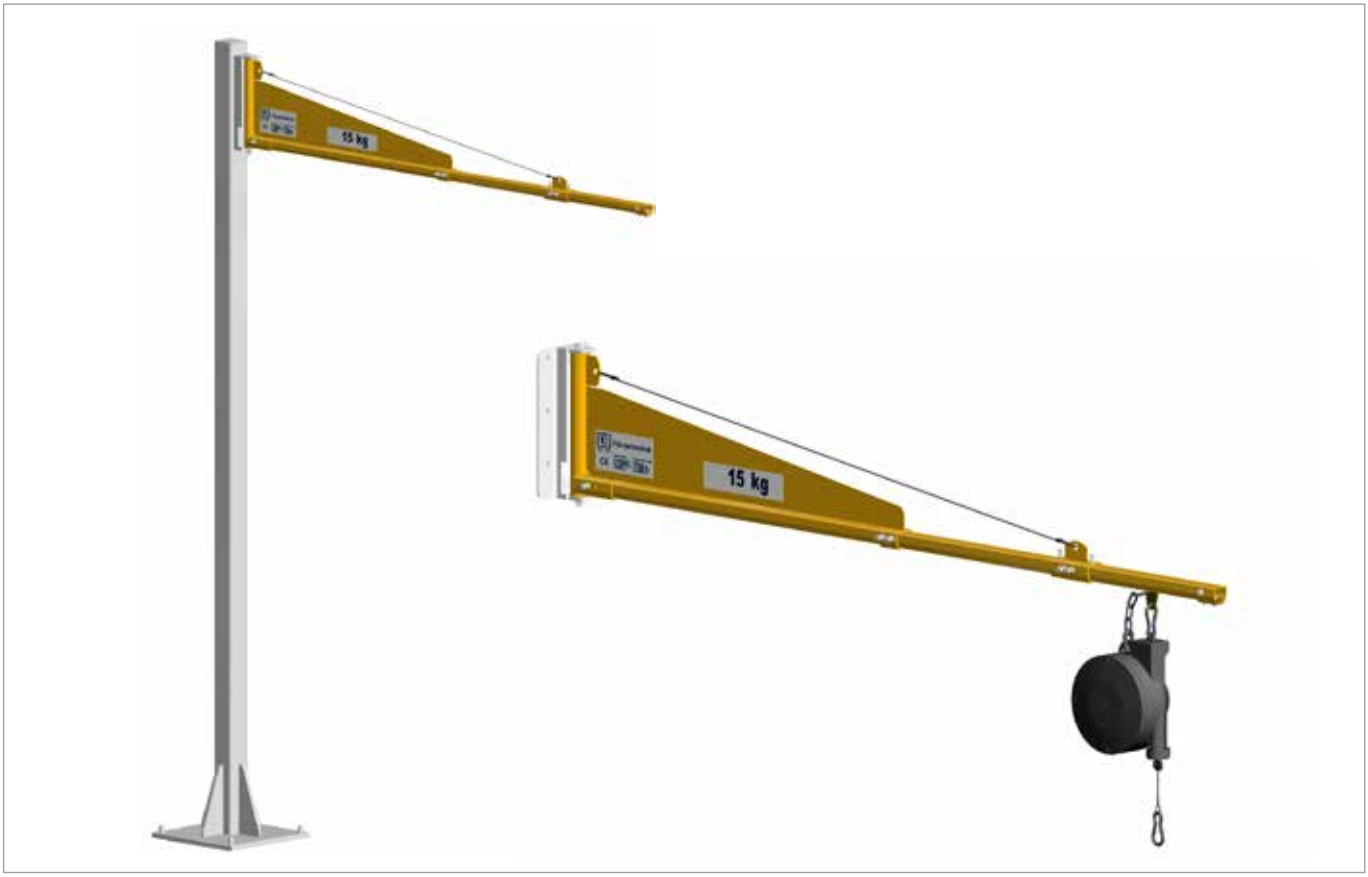

De eigenschappen

- Montage op kolomconstructie of wandbevestiging
- Gewichten tot 1.000 kg

De voordelen

- Individueel op uw behoeften toegesneden actieradius
- Ergonomisch werken
- Efficiënte en snelle hantering

HELM magazijn stellingen bedienings (RBG)

Eenvoudig en snel uitrusten - ook voor beperkte ruimtes

Wie magazijn stellingen gemakkelijk en snel wil uitrusten komt niet onder een HELM magazijn stellingen bedieningsapparaat uit. Het HELM rekbe-dieningsapparaat komt vooral daar tot inzet, waar automatische installaties te duur zijn en beperkte ruimte aanwezig is. Het HELM magazijn stellingen bedieningsapparaat is gemakkelijk verschuifbaar en gebruikt alle bewegingsrichtingen optimaal.

De eigenschappen

- Bouwhoogte tot 5 meter
- Weinig benodigde ruimte door lage aanrijmaten
- Voor gewichten tot 300 kg

De voordelen

- Vrijhangende constructie biedt bodemvrijheid
- Bediener is door dwarsframe beschermd
- Geschikt bij weinig ruimte
- Ergonomisch werken
- Optimale benutting van de opslagcapaciteit

HELM Aanslaginrichting voor persoonlijke veiligheid

Beveiligingssystemen voor gebieden met valrisico

HELM Aanslaginrichting voor persoolijke veiligheid (getest volgens: Aanslaginrichting Typ D volgens DIN EN 795:2012 en DIN CEN/TS 16415:2013) worden altijd ingezet, wanneer mensen zich in gebieden met valrisico bewegen. Hetzij als beveiligingssysteem voor reinigings- en onderhoudspersoneel of in touwenparcours - met de gecertificeerde hardware voor persoonlijke beschermingsmiddelen van HELM bent u perfect tegen een val beschermd. Het HELM assortiment wordt door gordels, opvangapparaten en verdere veiligheidsgerelateerd toebehoren aangevuld.

De eigenschappen

- Gecertificeerd conform DIN EN 795:2012 type D en DIN CEN/TS 16415:2013
- Zeer belastbaar
- Eenvoudige montage

De voordelen

- Individuele oplossingen voor alle toepassingsbereiken
- Latere uitbreidingen mogelijk
- Verschillende gecertificeerde ophangmogelijkheden
- Aanpassingen van de looprails voor het bijbehorende bouwlichaam

HELM systemen voor industriële of theater gordijnsystemen

Verschuifbare bescherming voor een optimale scheiding van meng- en vuilbescherming

Voor de ophanging van beweeglijke industriële gordijnen biedt HELM verschillende systemen aan die afhankelijk van gewicht en vereisten aan de stabiliteit gebruikt kunnen worden. Bovendien kunnen ook complete oplossingen met hoogwaardige industriële gordijnen geleverd worden.

Het HELM systeem biedt optimale bescherming, bijv. bij lasstraling en maakt, en maakt een aanpassing op de diverse operationele omstandigheden mogelijk.

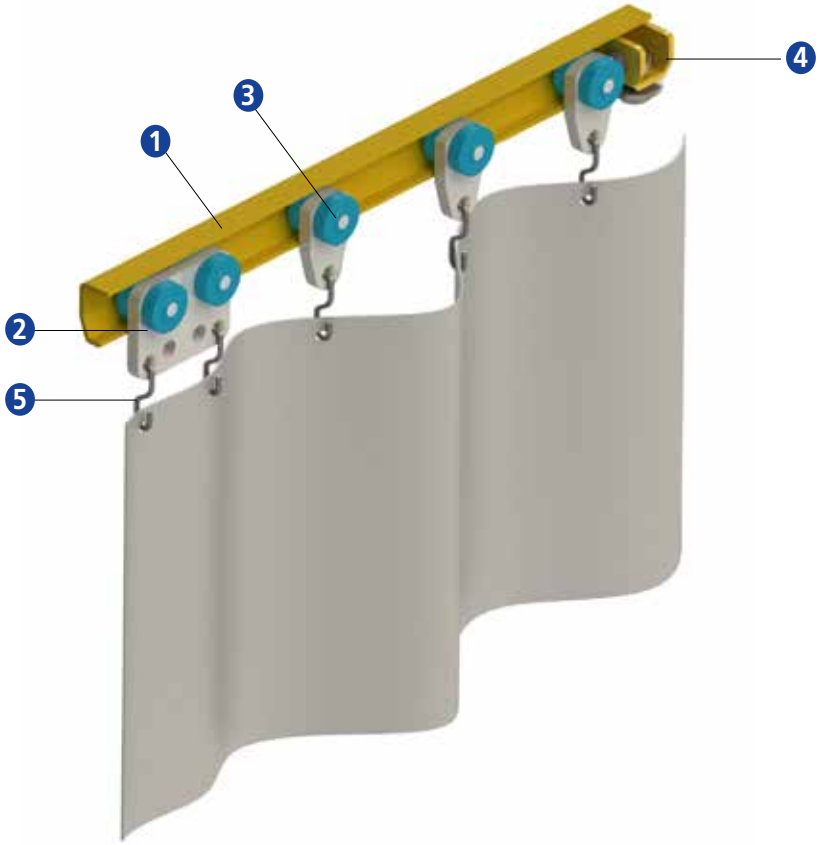

1. HELM looprail
2. HELM rolapparaat (dubbel paar)
3. HELM rolapparaat (enkel paar)
4. HELM stopper
5. HELM inhanghaken

De eigenschappen

- Lichtlopend verschuiven
- Verschillende systemen voor verschillende gewichten en vereisten
- Optimale arbeidsveiligheid
- Voor gewichten tot 85 kg

De voordelen

- Meng- en vuilbescherming
- Complete levering met gordijnrail en ophanging
- Flexibele ruimte-indeling

HELM Industrieuitvoering

Optimalisering van de werkprocedures en verkorting van voorbereidingstijden

De HELM gereedschapsuitrusting is een eenvoudig modulaire systeem voor de ideale inrichting van werkplekken in de ambachtelijke sector. Op de voorgrond staan daarbij de optimalisatie van de werkprocedure en het verloop van voorbereidingstijden, waardoor een hoog rendement wordt bereikt. Bovendien kunnen de afzonderlijke werktuigen indien nodig aan- en afgekoppeld worden en daardoor storingen in het productieproces voorkomen .

De eigenschappen

- Aan de behoefte aangepaste uitrusting
- Veilig en robuust
- Voor een overzichtelijke en veilige werkomgeving

De voordelen

- Individuele systeemoplossingen
- Geen kabels in het werkgebied - verlaging van struikelrisico's
- Snelle voorziening van arbeidsmiddelen, kortere wegen
- Bescherming van de arbeidsmiddelen en daardoor verlengde levensduur

HELM 4.0

Intelligente netwerkvorming

Met HELM transporttechniek is een perfecte netwerkvorming met andere productieplannings- en besturingssystemen mogelijk. De bediening is hierbij gemakkelijk en intuïtief. Meting van het energieverbruik als ook de positiebepaling van de afzonderlijke transportgoederen kunnen daarbij net zo snel bepaald worden als aanvullende systeem- en productie-parameters.

De eigenschappen

- Centrale besturing via PLC
- Hardware en software configuratiesoftware
- Initialisatie van de componenten
- Individuele bewaking van systeem- en productie-parameters
- Energiebewaking

De voordelen

- Netwerkvorming van HELM besturing met andere installatiebesturingen
- PPS systeem mogelijk
- Gebruiksvriendelijke besturing
- Onderhoud op afstand

Contactformulier

Graag adviseren wij u in een persoonlijke gesprek en bezoeken u indien gewenst ook op locatie om uw toepassingssituaties te bespreken. Wanneer u meer informatie over de producten van de HELM transporttechniek wilt hebben, vul dan het contactformulier in het onderste gedeelte in.

Woelm GmbH
Hasselbecker Str. 2-4
D-42579 Heiligenhaus

Telefoon: +49 2056 18 0
Fax: +49 2056 18 21

E-mail: contact@woelm.de

Woelm Austria GmbH
Seewalchen 5a
A-5201 Seekirchen

Telefoon: +43 6212 25 02
Fax: +43 6212 69 95

E-mail: contact@woelm.at

Privacybeleid:
uw gegevens worden strikt vertrouwelijk behandelt en niet aan derden doorgegeven.

HELM

Benodigde specificaties

Firma _____

Naam _____

Straat _____

Postcode/Plaats _____

Telefoon _____

Fax _____

E-mail _____

Contactpersoon _____

☐ Gelieve verdere informatie over de volgende producten te sturen naar: _____

☐ Gelieve contact op te nemen voor een persoonlijk gesprek: _____

☐ Gelieve een afspraak met ons te maken: _____

HELM-programma

TDH_14	HELM plafondrail
TDH_14a	HELM rolwagens en compacte kranen
TDH_17	HELM energie-toevoer-systemen
TDH_17a	HELM leidingswagen voor I-dragers
TDH_18	HELM magazijn stellingen apparaten - RGB-
TDH_50	HELM Circuit- en Power & Free-transporteur

QR-code voor het downloaden van de brochure in PDF-formaat.

De technische specificaties voldoen aan de hoogste normen. Veranderingen in constructie en vormgeving, die de vooruitgang dienen, voorbehouden. We zijn niet aansprakelijk voor drukfouten en fouten en vragen hiervoor uw begrip. Herdruk is, ook gedeeltelijk, zonder onze uitdrukkelijke toestemming niet toegestaan.

Artikelnr. BNH_FT/04.2017
Hiermee worden alle eerdere catalogi ongeldig.

Woelm GmbH
Hasselbecker Str. 2-4
D-42579 Heiligenhaus
Tel.: +49 (0) 20 56 - 18 - 0
Fax: +49 (0) 20 56 - 18 - 21
www.woelm.de
contact@woelm.de

Woelm Austria GmbH
Seewalchen 5a
A-5201 Seekirchen
Tel.: +43 (0) 62 12 - 25 02
Fax: +43 (0) 62 12 - 69 95
www.woelm.at
contact@woelm.at